PLYMOVENT®
clean air at work

EN Mobile welding fume extractor with flexible arm
NL Mobiele lasrookafzuiger met flexibele afzuigarm
DE Mobiler Schweißrauchabsauger mit flexiblem Arm
FR Epurateur mobile des fumées de soudure avec bras flexible
ES Aspirador móvil de humos de soldadura con brazo flexible
PL Mobilny odciąg dymów spawalniczych z ramieniem elastycznym

MOBILEGO | MOBILEGO PLUS

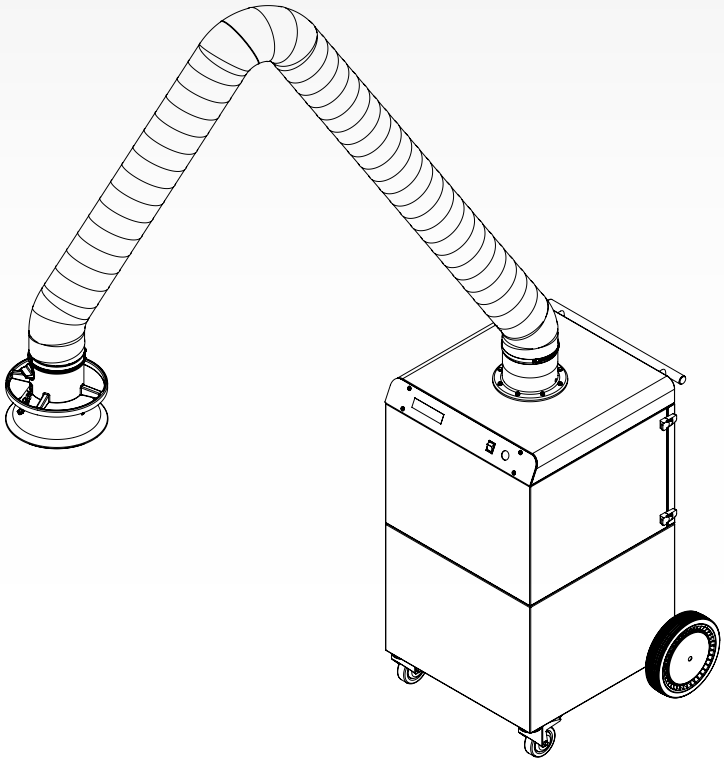

EN Installation and user manual
NL Installatie- en gebruikershandleiding
DE Installations- und Betriebsanleitung
FR Manuel d'installation et d'utilisation
ES Manual de instalación y de uso
PL Instrukcja użytkowania i montażu

EN – ORIGINAL INSTRUCTION

All rights reserved. The information given in this document has been collected for the general convenience of our clients. It has been based on general data pertaining to construction material properties and working methods known to us at the time of issue of the document and is therefore subject at any time to change or amendment and the right to change or amend is hereby expressly reserved. The instructions in this publication only serve as a guideline for installation, use, maintenance and repair of the product mentioned on the cover page of this document. This publication is to be used for the standard model of the product of the type given on the cover page. Thus the manufacturer cannot be held responsible for any damage resulting from the application of this publication to the version actually delivered to you. This publication has been written with great care. However, the manufacturer cannot be held responsible, either for any errors occurring in this publication or for their consequences.

To improve comprehension for people whose first language is not English, we have written parts of this manual in Simplified Technical English (STE). STE is a controlled language originally developed for aerospace industry maintenance manuals. It offers a carefully limited and standardized subset of English, along with specific writing rules.

NL – VERTALING VAN DE OORSPRONKELIJKE GEBRUIKSAANWIJZING

Alle rechten voorbehouden. De in deze handleiding verstrekte informatie is gebaseerd op algemene gegevens aangaande de ons ten tijde van verschijnen bekende constructies, materiaaleigenschappen en werkmethoden, zodat wijzingen worden voorbehouden. Om deze reden dienen de gegeven instructies slechts als richtlijn voor het installeren, gebruiken, onderhouden en repareren van het op de voorzijde van dit document vermelde product. Deze handleiding is geldig voor het product in de standaard uitvoering. De fabrikant kan derhalve niet aansprakelijk worden gesteld voor eventuele schade voortvloeiend uit de van de standaard uitvoering afwijkende specificaties van het aan u geleverde product. Deze handleiding is met alle mogelijke zorg samengesteld, maar de fabrikant kan geen verantwoording op zich nemen voor eventuele fouten in deze handleiding of voor de gevolgen daarvan.

DE – ÜBERSETZUNG DER ORIGINALBETRIEBSANLEITUNG

Alle Rechte vorbehalten. Die in dieser Anleitung enthaltenen Informationen basieren auf allgemeinen Daten bezüglich der Konstruktion, der Materialeigenschaften und der Arbeitsmethoden, die uns zur Zeit der Veröffentlichung bekannt waren; Änderungen werden somit vorbehalten. Aus diesem Grunde dienen die gegebenen Vorschriften nur als Leitfaden für das Installieren, Benutzen, Warten und Reparieren des auf der Vorderseite dieser Anleitung angegebenen Produktes. Diese Ausgabe gilt für die Standardausführung des Produktes. Der Hersteller haftet daher nicht für eventuelle Schäden, die sich aus der Anwendung dieser Ausgabe auf Ihr von der Standardausführung abweichendes Produkt ergeben. Diese Ausgabe wurde mit größter Sorgfalt zusammengestellt. Der Hersteller haftet jedoch nicht für eventuelle Fehler in dieser Ausgabe oder für daraus resultierende Folgen.

FR – TRADUCTION DE LA NOTICE ORIGINALE

Tous droits réservés. Le présent manuel a été mis au point à partir de données relatives à la construction, aux caractéristiques des matériaux et aux méthodes de production dont nous étions au courant à la parution du manuel. Le manuel est donc sujet à modification à tout moment et nous nous réservons explicitement le droit à une telle modification. Pour la même raison, ce manuel servira simplement de guide à l'installation, l'emploi, l'entretien et la réparation du produit figurant en première page de couverture de ce document. Le présent manuel s'applique au modèle standard du produit. Par conséquent, le fabricant n'est pas responsable pour les dommages éventuels découlant de l'application de ce document aux modèles non standard des produits livrés. Nous avons apporté tous nos soins à la rédaction de ce manuel, mais le fabricant ne peut pas accepter la responsabilité pour les erreurs éventuelles ni pour les dommages qui en découlent.

ES – TRADUCCIÓN DEL MANUAL ORIGINAL

Todos los derechos reservados. La información proporcionada en este documento se ha recopilado para el interés general de nuestros clientes. Se ha basado en datos generales referentes a las propiedades del material de construcción y los métodos de trabajo que conocemos en el momento de la publicación del documento y, por consiguiente, están sujetos en cualquier momento a cambios o correcciones, por lo que por la presente nos reservamos el derecho a hacer cambios o correcciones. Las instrucciones de esta publicación sólo sirven como pauta para la instalación, uso, mantenimiento y reparación del producto mencionado en la portada de este documento. Esta publicación se deberá usar para el modelo estándar del producto de la clase indicada en la portada. Por tanto, no se podrá responsabilizar al fabricante de ningún daño derivado de la utilización de esta publicación en la versión que se le ha entregado a Ud. Esta publicación se ha escrito con sumo cuidado. Sin embargo, no se podrá responsabilizar al fabricante ni por los errores que haya en esta publicación ni por sus consecuencias.

PL – TŁUMACZENIE ORYGINALNEJ INSTUKCJI

Wszelkie prawa zastrzeżone. Informacje zawarte w niniejszym dokumencie zostały zebrane dla ogólnej wygody naszych klientów. Został on oparty na ogólnych danych dotyczących właściwości użytych materiałów konstrukcyjnych i metod pracy znanych nam w momencie wystawienia dokumentu i może podlegać zmianie. Prawo do zmiany lub uzupełnienia zostaje niniejszym wyraźnie zastrzeżone. Instrukcje zawarte w niniejszej publikacji służą jedynie jako wytyczne dla instalacji, eksploatacji, konserwacji i napraw produktu wymienionego na stronie tytułowej niniejszego dokumentu. Instrukcja ta ma być stosowana do standardowego modelu produktu, typu podanego na pierwszej stronie. W ten sposób producent nie może ponosić odpowiedzialności za szkody wynikłe ze stosowania niniejszej instrukcji do wersji faktycznie dostarczonej do użytkownika. Niniejsza instrukcja została napisana z wielką starannością. Jednak producent nie może być pociągnięty do odpowiedzialności za jakiekolwiek błędy zawarte w niniejszej instrukcji lub ich konsekwencje.

TABLE OF CONTENTS

ENGLISH	Page
Preface	3
1. Introduction	3
2. Product description	4
3. Safety instructions	4
4. Installation	6
5. Use	7
6. Maintenance	7
7. Troubleshooting	8
8. Spare parts	9
9. Electrical diagram	9
10. Disposal	9
CE declaration	9

NEDERLANDS	Pag.
Voorwoord	10
1. Inleiding	10
2. Productbeschrijving	11
3. Veiligheidsvoorschriften	11
4. Installatie	13
5. Gebruik	14
6. Onderhoud	14
7. Verhelpen van storingen	16
8. Reserveonderdelen	16
9. Elektrisch schema	16
10. Afdanken	16
CE verklaring	17

DEUTSCH	Seite
Vorwort	18
1. Einleitung	18
2. Produktbeschreibung	19
3. Sicherheitsvorschriften	19
4. Installation	21
5. Betrieb	22
6. Wartung	22
7. Fehlerbehebung	24
8. Ersatzteile	24
9. Schaltplan	24
10. Entsorgung	24
EG-Konformitätserklärung	25

FRANÇAIS	Page
Avant-propos	26
1. Introduction	26
2. Description de produit	27
3. Instructions de sécurité	27
4. Installation	29
5. Utilisation	30
6. Entretien	30
7. Réparation des pannes	32
8. Pièces détachées	32
9. Schéma électrique	32
10. Mettre au rebut	32
Déclaration de Conformité	33

ESPAÑOL	Pág.
Preámbulo	34
1. Introducción	34
2. Product description	35
3. Normativas de seguridad	35
4. Instalación	37
5. Uso	38
6. Mantenimiento	38
7. Subsanación de fallos	40
8. Piezas de recambio	40
9. Esquema eléctrico	40
10. Desechar	40
Declaración CE	41

PORTUGUÊS	Pág.

POLSKI	Strona
Wstęp	42
1. Wprowadzenie	42
2. Opis produktu	43
3. Bezpieczeństwo	43
4. Instalacja	45
5. Użytkowanie	46
6. Obsługa	46
7. Rozwiązywanie problemów	48
8. Części zamienne	48
9. Schemat elektryczny	48
10. Utylizacja	48
Deklaracja CE	49

PREFACE

Using this manual

This manual is intended to be used as a work of reference for professional, well trained and authorised users to be able to safely install, use, maintain and repair the product mentioned on the cover of this document.

Pictograms and symbols

The following pictograms and symbols are used in this manual:

	TIP Suggestions and recommendations to simplify carrying out tasks and actions.
	ATTENTION A remark with additional information for the user. A remark brings possible problems to the user's attention.
	CAUTION! Procedures, if not carried out with the necessary caution, could damage the product, the workshop or the environment.
	WARNING! Procedures which, if not carried out with the necessary caution, may damage the product or cause serious personal injury.
	CAUTION! Denotes risk of electric shock.
	WARNING! Fire hazard! Important warning to prevent fire.
	WARNING! Explosion hazard! Important warning to prevent explosions.
	Personal protective equipment (PPE) Instruction to use respiratory protection when you do service, maintenance and repair jobs, as well as during functional testing. We recommend to use a half-face respirator according to EN 149:2001 + A1:2009, classe FFP3 (Directive 89/686/EEC).
	Personal protective equipment (PPE) Instruction to use protective gloves when you do service, maintenance and repair jobs.

Text indicators

Listings indicated by "-" (hyphen) concern enumerations.
Listings indicated by "•" (bullet point) describe steps to perform.

Service and technical support

For information about specific adjustments, maintenance or repair jobs which are not dealt with in this manual, please contact the supplier of the product. He will always be willing to help you. Make sure you have the following specifications at hand:
- product name
- serial number

You can find these data on the identification plate.

Product indications

Unless specifically stated, the contents of this manual applies to the MobileGo as well as the MobileGo^{plus}.

1 INTRODUCTION

1.1 Identification of the product

The identification plate contains, among other things, the following data:
- product name
- serial number
- supply voltage and frequency
- power consumption

1.2 General description

The MobileGo is a mobile filter unit with an integrated fan and an extraction arm. It features a pre filter cassette and a HEPA filter cassette (both disposable). Thanks to the four transport wheels (two of which are swivel casters with brake), the MobileGo is suitable to be used in relatively small facilities or near sources of pollution without a fixed location.

1.2.1 Intensity of use

We recommend to use the MobileGo for occasional welding[1] and TIG welding. The MobileGo^{plus} is suitable for occasional to regular welding activities[2].

1.3 Technical specifications

	MobileGo		MobileGo^{plus}	
Physical dimensions and properties				
Material (housing)	electro-zinc coated steel			
Weight (excl. arm)	84 kg (185 lbs)		85,5 kg (188.5 lbs)	
Filters				
Pre filter cassette: - material - filter surface	 polyester 1 m² (10.8 ft²)		 polyester 1 m² (10.8 ft²)	
- filter classification	ISO Coarse 70% according to ISO 16890		ISO Coarse 70% according to ISO 16890	
HEPA filter cassette: - material - filter surface	 glass fibre 15 m² (161 ft²)		 glass fibre 26 m² (280 ft²)	
- efficiency class	E12 according to EN 1822-1:2009		E12 according to EN 1822-1:2009	
Washable	no		no	
Extraction arm				
Type	hose tube arm (EconomyArm)		metal tube arm (KUA)	
Length	2 or 3 m		2 or 3 m	
Diameter	Ø 160 mm (6.3 in.)		Ø 160 mm (6.3 in.)	
Weight	**Type**	**Weight**	**Type**	**Weight**
	EA-2 EA-3	11 kg (24.3 lbs) 13 kg (28.7 lbs)	KUA-2 KUA-3	12 kg (26.5 lbs) 15,5 kg (34.2 lbs)
Fan				
Fan type	radial			
Extraction capacity	max. 850 m³/h (500 CFM)			
Fan speed	2800 rpm			
Noise level	67 dB(A) according to ISO 3746			
Electrical data				
Power consumption	1,1 kW (1.5 HP)			
Available connection voltages	- 115V/1ph/50Hz - 230V/1ph/50Hz			

1. approx. 1 coil of solid wire or 7,5 kg (16.5 lbs) of electrodes per month
2. approx. 2 coils of solid wire or 15 kg (33 lbs) of electrodes per month

Motor design	IEC
Energy efficiency	n.a.
Mains cord	5 m
Plug: - 115V/1ph/50Hz - 115V/1ph/60Hz - 230V/1ph/50Hz	Type: - none - none - F
Welding fume class	
W3	according to ISO 15012-1:2013

1.3.1 Dimensions

Refer to Fig. I on page 50.

1.4 Working range

Refer to Fig. II on page 50.

1.5 Ambient and process conditions

Process temperature: - min. - nom. - max.	 5°C (41°F) 20°C (68°F) 70°C (158°F)
Max. relative humidity	90%
Suitable for outdoor use	no

1.6 Transport of the unit

You cannot hold the manufacturer liable for any transportation damage after delivery of the product.

- Handle the filter unit and the accompanying extraction arm with care.
- Completely dismount the extraction arm before transport. Dismount the arm by executing the mounting procedure in reverse order. Subsequently the filter unit and the arm can be transported on a pallet in the original packing.
- To prevent damage, make sure that the filter unit and the arm cannot shift on the pallet.

2 PRODUCT DESCRIPTION

2.1 Components

The product consists of the following main components and elements:

Fig. 2.1
A shut-off damper
B extraction arm (shown: hose tube arm)
C control panel
D pre filter cassette
E HEPA filter cassette
F fan + motor

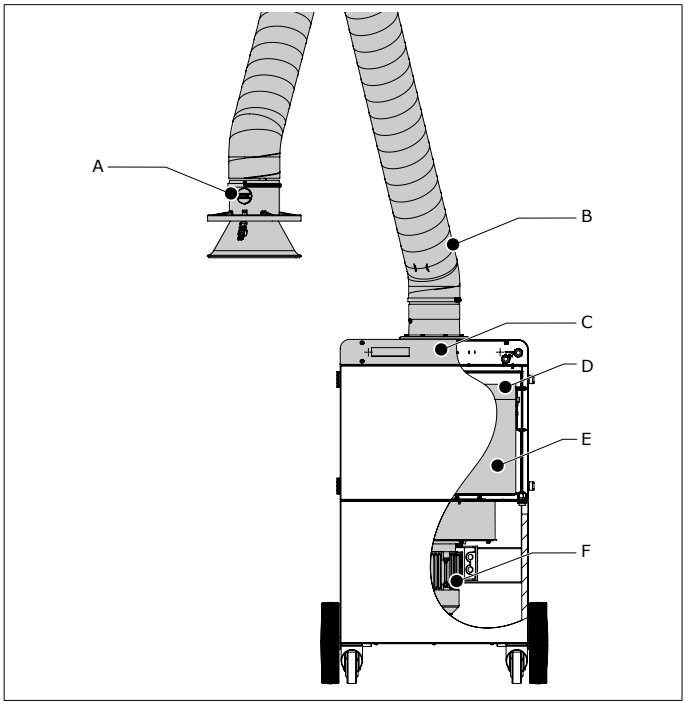

Fig. 2.1 Main components and elements

2.2 Operation

The MobileGo works in accordance with the recirculation principle. Welding fume is extracted through the hood of the connected extraction arm by the built-in fan. The polluted air passes the pre filter cassette and is cleaned by the HEPA filter cassette.
The cleaned air is returned in the workshop through the outlet grid on the rear of the unit.

2.2.1 Indication of filter replacement

The MobileGo has a service indicator that monitors the airflow. It gives an acoustic signal to replace the filter(s).

3 SAFETY INSTRUCTIONS

General

The manufacturer does not accept any liability for damage to the product or personal injury caused by ignoring of the safety instructions in this manual, or by negligence during installation, use, maintenance, and repair of the product mentioned on the cover of this document and any corresponding accessories.
Specific working conditions or used accessories may require additional safety instructions. Immediately contact your supplier if you detect a potential danger when using the product.

The user of the product is always fully responsible for observing the local safety instructions and regulations. Observe all applicable safety instructions and regulations.

User manual

- Everyone working on or with the product, must be familiar with the contents of this manual and must strictly observe the instructions therein. The management should instruct the personnel in accordance with the manual and observe all instructions and directions given.
- Do not change the order of the steps to perform.
- Keep the manual with the product.

Users

- The use of this product is exclusively reserved to authorised, trained and qualified users. Temporary personnel and personnel in training can only use the product under supervision and responsibility of skilled engineers.
- Stay alert and keep your attention to your work. Do not use the product when you are under the influence of drugs, alcohol or medicine.
- The product is not to be used by children or persons with reduced physical, sensory or mental capabilities, or lack of experience and knowledge, unless they have been given supervision or instruction.
- Children must be supervised not to play with the product.

Intended use[3]

The product has been designed exclusively for extracting and filtering gases and particles which are released during the most common welding processes. Using the product for other purposes is considered contrary to its intended use. The manufacturer accepts no liability for any damage or injury resulting from such use. The product has been built in accordance with state-of-the-art standards and recognised safety regulations. Only use this product when in technically perfect condition in accordance with its intended use and the instructions explained in the user manual.

Technical specifications

Do not change the specifications given in this manual.

Modifications

Modification of (parts of) the product is not allowed.

Installation

- The installation of this product is exclusively reserved to authorised, trained and qualified engineers.
- The electric connection must be executed in accordance with the local codes and requirements. Ensure compliance with the EMC regulatory arrangements.
- During installation, always use Personal Protective Equipment (PPE) to avoid injury. This also applies to persons who enter the work area during installation.
- Make sure that the workspace is well illuminated.
- Stay alert and keep your attention to your work. Do not install the product when you are under the influence of drugs, alcohol or medicine.
- Air containing particles such as chromium, nickel, beryllium, cadmium, lead etc., should never be recycled. This air must always be brought outside the working area.

Use

	WARNING! Fire hazard! Do **not** use the product for: - polishing applications in combination with grinding, welding or any other application that generate sparks (fibers from polishing or abrasive flap disks are highly flammable and pose a high risk of filter fires when exposed to sparks) - arc-air gouging - extracting and/or filtering flammable, glowing or burning particles or solids or liquids - extracting and/or filtering of aggressive fumes (such as hydrochloric acid) or sharp particles - extracting and/or filtering dust particles which are released when welding surfaces treated with primer - sucking cigarettes, cigars, oiled tissues, and other burning particles, objects, and acids

3. "Intended use" as explained in EN-ISO 12100-1 is the use for which the technical product is suited as specified by the manufacturer, inclusive of his directions in the sales brochure. In case of doubt it is the use which can be deduced from the construction, the model and the function of the technical product which is considered normal use. Operating the machine within the limits of its intended use also involves observing the instructions in the user manual.

	WARNING! Explosion hazard! Do **not** use the product for explosion-hazardous applications, e.g.: - aluminium laser cutting - grinding aluminium and magnesium - explosive environments or explosive substances/ gases
	WARNING! Do **not** use the product for: - extraction of hot gases (more than 70°C/158°F continuously) - flame spraying - oil mist - heavy oil mist in welding fume - extraction of cement, saw dust, wood dust etc.

- Inspect the product and check it for damage. Verify the functioning of the safety features.
- Do not put the product in front of entrances and exits which must be used for emergency services.
- During use, always use Personal Protective Equipment (PPE) to avoid injury. This also applies for persons who enter the work area.
- Check the working environment. Do not allow unauthorised persons to enter the working environment.
- Protect the product against water and humidity.
- Make sure the room is always sufficiently ventilated; this applies especially to confined spaces.
- Make sure that the workshop, in the vicinity of the product, contains sufficient approved fire extinguishers (suitable for fire classes ABC).
- Do not leave any tools or other objects in or on the unit.
- The welding current return circuit between the workpiece and the welding machine has a low resistance. Thus avoid connection between the workpiece and the MobileGo, so that there is no possibility of the welding current flowing back to the welding machine via the protective earth conductor of the MobileGo.

Service, maintenance and repairs

- Obey the maintenance intervals given in this manual. Overdue maintenance can lead to high costs for repair and revisions and can render the guarantee null and void.
- Always use Personal Protective Equipment (PPE) to avoid injury. This also applies for persons who enter the work area.
- Make sure the room is sufficiently ventilated.
- Use tools, materials, lubricants and service techniques which have been approved by the manufacturer. Never use worn tools and do not leave any tools in or on the product.
- Clean the area afterwards.

	ATTENTION Service, maintenance and repairs must be performed in accordance with directive TRGS 560 and TRGS 528 by authorised, qualified and trained persons (skilled) using appropriate work practices.
	ATTENTION Before you carry out service, maintenance and/or repair jobs: - fully disconnect the unit from the mains
	Personal protective equipment (PPE) Wear respiratory protection and protective gloves during service, maintenance and repairs.
	WARNING The industrial vacuum cleaner that you use during service and maintenance must meet dust class H according to EN 60335-2-69 or HEPA class (efficiency ≥99.97% at 0.3 µm).

4 INSTALLATION

4.1 Tools and requirements

You need the following tools and requirements to install the unit:
- basic tools

4.1.1 To be sourced locally

- plug (except for MobileGo in 230V/1ph/50Hz)

4.2 Unpacking

Make sure that the product is complete. The package contains:

Filter unit
- mobile filter unit
- washer M6 (8)
- bolt M6x25 (8)

Extraction arm

In case of MobileGo: hose tube arm
- extraction arm (pre-assembled; excl. hose tube)
- hose tube
- hose clamp (2)
- rotating flange
- arm swivel ring, incl. rubber collar
- extraction hood
- hood collar with safety mesh
- washer M20

In case of MobileGo^{plus}: metal tube arm
- extraction arm (pre-assembled)
- rotating flange
- arm swivel ring, incl. rubber collar
- extraction hood
- hood collar with safety mesh
- washer M20

4.3 Arm on mobile unit

To install the extraction arm, do the following.

	TIP Do a balance check of the arm before you fasten the hoses. Refer to section 6.3.

Fig. 4.1
- Install the rotating flange (C) on the filter unit with the 8 bolts M6x25 (A) + washers M6 (B).

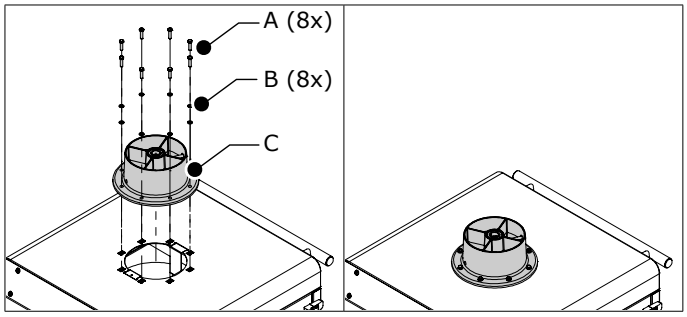

Fig. 4.1 Rotating flange

Fig. 4.2
- In case of a hose tube arm: put the hose tube over the internal rods of the arm.
- Move the hose clamp (C) and the arm swivel ring (incl. rubber collar) (D) over the hinge rod (B).
- Put the washer M20 (E) on the rotating flange (F).
- Put the hinge rod (B) in the rotating flange (F).
- Put the hose (A) over the arm swivel ring (D).
- Use the rubber collar to make the connection airtight.
- Attach the hose (A) to the swivel ring (D) with the hose clamp (C).

	ATTENTION! Make sure to install the washer M20 (E) between the rotating flange and the swivel ring to avoid damage.

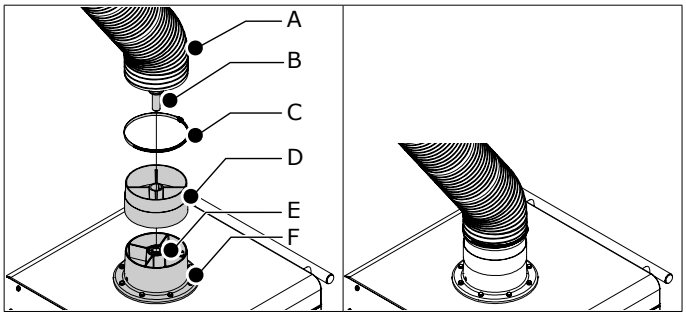

Fig. 4.2 Arm on mobile unit

4.4 Mounting of the hood

To install the extraction hood, do the following.

Hose tube arm (EconomyArm): refer to Fig. 4.3
Metal tube arm (KUA): refer to Fig. 4.4
- Loosen the mounting material that is attached to the hood hinge.
- Install the extraction hood (G) with the bolt (F), 2 washers (E), 2 spring washers (D) and a locknut (C).
- Install the hood collar (H) to the hood (G). Fasten it with the clip.
- Install the hose tube (A) to the hood.
- Fasten the hose tube with a hose clamp (B).

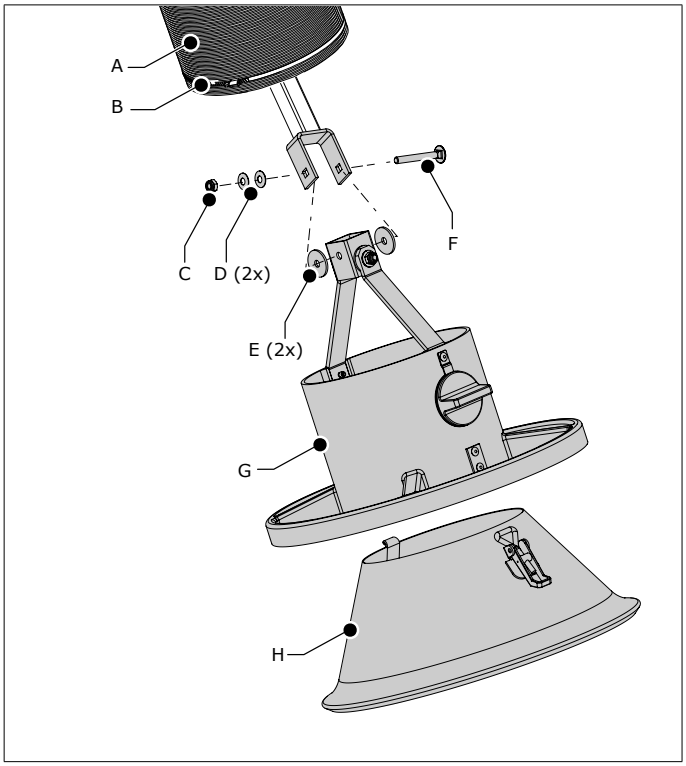

Fig. 4.3 Hood mounting (hose tube arm)

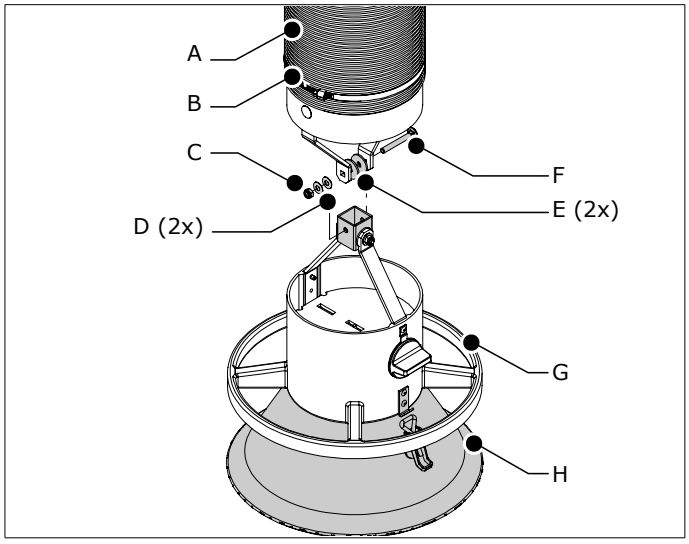

Fig. 4.4 Hood mounting (metal tube arm)

5 USE

WARNING!
Fire hazard! Do **not** use the product for polishing applications in combination with grinding, welding or any other application that generate sparks.
Refer to chapter 3 / Safety instructions / Use.

5.1 Control panel

The unit contains the following controls and indicators:

Fig. 5.1
A Tumbler switch 0-1 with green LED
B Buzzer (service indicator)

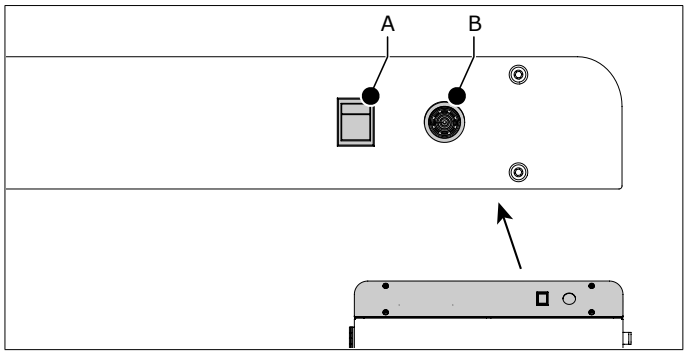

Fig. 5.1 Controls and indicators

5.2 Use

Since it concerns a mobile unit, you can use it at any desirable place. For optimal results you must place the unit as close as possible to the source of pollution.

- Position the hood of the connected extraction arm at 400-800 mm (16-32 in.) from the source of pollution. Refer to Fig. III on page 51 for the correct position.
- Make sure that the shut-off damper (ref. Fig. 2.1A) is open.
- Put the unit on (ref. Fig. 5.1A).
- Start welding.
- When the welding position changes, move the hood to the correct position in relation to the weld.

WARNING
To keep the welding fume away from the breathing zone of the welder, make sure that all fume is extracted through the hood.

- Put the unit off approx. 20 seconds after you have finished welding.

When the airflow is too low during use, the buzzer (ref. Fig. 5.1B) emits an acoustic alarm. Refer to chapter 7 to find the possible cause and the solution.

ATTENTION
If you do not replace the pre filter and/or the HEPA filter cassette in time, the airflow (extraction capacity) further drops.

6 MAINTENANCE

6.1 Periodic maintenance

The product has been designed to function without problems for a long time with a minimum of maintenance. In order to guarantee this some simple, regular maintenance and cleaning activities are required which are described in this chapter. If you observe the necessary caution and carry out the maintenance at regular intervals, any problems occurring will be detected and corrected before they lead to a total breakdown.

WARNING
Overdue maintenance can cause fire.

The indicated maintenance intervals can vary depending on the specific working and ambient conditions. Therefore we recommend to thoroughly inspect the complete product once every year beside the indicated periodic maintenance. For this purpose contact your supplier.

Component	Action	Frequency: every X months	
		X=6	X =12
Filter unit			
Housing	Clean the outside with a non-aggressive detergent		X
	Clean the inside with an industrial vacuum cleaner and remove dust from the filter compartment		X
	Check sealing material of the door. Replace if necessary		X
Extraction fan	Check for encrusted particles. Clean if necessary		X
Mains cord	Check for damage. Repair or replace if necessary	X *)	
Extraction arm			
Tubes	Clean the outside with a non-aggressive detergent	X	
	Clean the inside thoroughly	X	
Flexible hoses	Check for cracks or damages. Replace if necessary	X	
Hood	Check the movement of the hood. If necessary, adjust the friction; refer to section 6.3	X	
Arm movement	Check horizontal, vertical and diagonal arm movement. If necessary, adjust the friction; refer to section 6.3	X	

**) Before every use*

6.2 Filter replacement

The buzzer emits an acoustic signal when the airflow is too low.

	Make sure that: - the shut-off damper is open - the extraction arm is not fully folded

When the buzzer still continues, you must replace the filter cassette(s).

As the pre filter is smaller and becomes more quickly saturated than the HEPA filter, you can replace the pre filter cassette several times before you finally need to replace the HEPA filter cassette.

	Personal protective equipment (PPE) Wear respiratory protection and protective gloves when you replace the filter cassettes.
	WARNING Do **not** replace the filter cassettes while the fan is running.
	WARNING Do **not** shake out or (vacuum) clean the used filter cassettes to avoid the release of particles.

6.2.1 Pre filter cassette

To replace the pre filter cassette, do the following.

Fig. 6.1
- De-energize the unit.
- Open the back door (B).
- Remove the pre filter cassette (A).
- Dispose of the used filter cassette in accordance with state or local regulations.
- Put a new pre filter cassette in the unit. Make sure that the arrow on the frame points downwards[4].
- Close and lock the door.

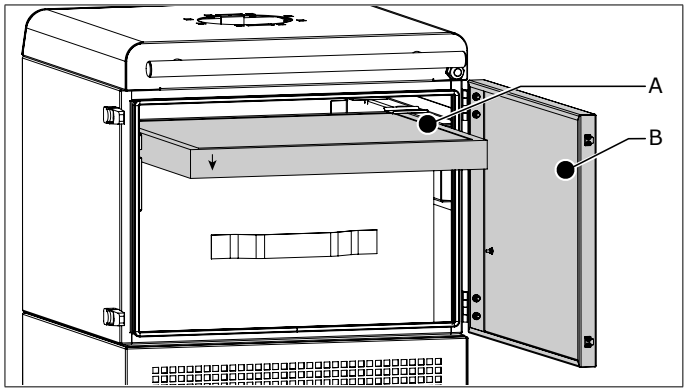

Fig. 6.1 Replacement of the pre filter cassette

	When the buzzer continues to beep after you have replaced the pre filter cassette, it is time to replace the HEPA filter cassette.

6.2.2 HEPA filter cassette

To replace the HEPA filter cassette, do the following.

Fig. 6.2
- De-energize the unit.
- Open the back door (C).
- Remove the pre filter cassette.
- Slightly lift and remove the HEPA filter cassette (D).
- Dispose of the used HEPA filter cassette in accordance with state or local regulations.
- Put a new HEPA filter cassette in the unit. The side pins (A) exactly fit in the slits (B).
- Put the pre filter cassette back in the unit. Make sure that the arrow on the frame points downwards[5].
- Close and lock the door.

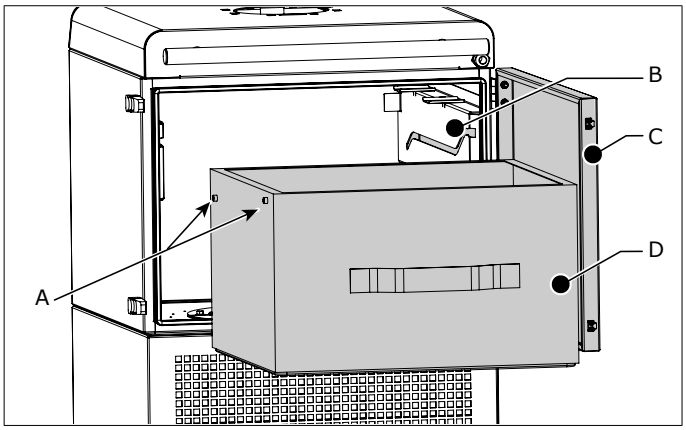

Fig. 6.2 Replacement of the HEPA filter cassette

6.3 Arm adjustment

If the extraction arm, or a part of it, does not stay in the desired position, you must adjust the friction.

6.3.1 Hose tube arm (EconomyArm)

- Determine which joint needs more or less friction.
- Loosen the hose tube to get access to the hinges.
- Pull the arm in a horizontal position.
- Adjust the friction; refer to Fig. V on page 52 for the adjustment points.

6.3.2 Metal tube arm (KUA)

- Determine which joint needs more or less friction.
- Loosen the hose at that position to get access to the hinge.
- Pull the arm in a horizontal position.
- Adjust the friction; refer to Fig. V on page 52 for the adjustment points.

7 TROUBLESHOOTING

If the unit does not function (correctly), consult the checklist below to see if you can remedy the error yourself. Should this not be possible, contact your supplier.

	WARNING Obey the safety regulations that are written in chapter 3 when you carry out the activities below.

4. The arrow indicates the airflow direction

5. The arrow indicates the airflow direction. An incorrectly placed pre filter cassette affects the filter lifetime.

Symptom	Problem	Possible cause	Solution
The fan does not start	The unit does not function	No mains voltage	Connect the mains voltage
		Thermal overload protection is activated	- Examine the fan and motor to find the cause and remedy the problem - Push the red button behind the front panel to reset. Refer to Fig. IV on page 51
		The mains cord is defective	Repair or replace the mains cord
		Loose contacts	Repair the contacts
		Motor defective	Repair or replace the motor
The green LED is on but the fan does not run	The unit does not function	Relay is defective	Replace the relay
		Thermal relay is defective	Replace the thermal relay
		Motor defective	Repair or replace the motor
Poor extraction capacity	The unit does not function properly	The shut-off damper in the hood of the extraction arm is (partly) closed	(Fully) open the shut-off damper
		Clogged filters & loose connection of pressure sensor	Repair the connection of the pressure tubes
		Clogged filters & defective pressure sensor	Replace the pressure sensor & the pre filter cassette
			Replace the HEPA filter cassette as well
The buzzer emits an acoustic signal	Poor extraction capacity	The pre filter is clogged	Replace the pre filter cassette
		The HEPA filter is clogged	Replace the HEPA filter cassette
The extraction arm does not stay in the desired position	Escape of fume; no proper extraction	Friction setting is not correct	Adjust the friction; refer to Fig. V on page 52 for the adjustment points
You cannot get the arm in the desired position			

8 SPARE PARTS

8.1 Filter unit

The following spare filters are available for the filter unit;
- refer to exploded view Fig. VIII on page 57

8.2 Extraction arm

The following spare parts are available for the extraction arms;
- hose tube arm (EconomyArm): refer to exploded view Fig. VI on page 53
- metal tube arm (KUA): refer to exploded view Fig. VII on page 55

9 ELECTRICAL DIAGRAM

Refer to the separately supplied electrical diagram.

10 DISPOSAL

Dismantling and disposal of the unit must be done by qualified persons.

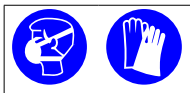

Personal protective equipment (PPE)
Wear respiratory protection and protective gloves when you dismantle and dispose of the unit.

10.1 Dismantling

To safely dismantle the unit, obey the safety instructions that follow.

Before dismantling of the unit:
- disconnect it from the mains
- clean the outside

During dismantling of the unit:
- make sure that the area is sufficiently ventilated, e.g. by a mobile ventilation unit

After dismantling of the unit:
- clean the dismantling area

10.2 Disposal

Dispose of the pollutants and dust, together with the used filters, in a professional manner in accordance with federal, state or local regulations.

CE DECLARATION

CE declaration of conformity for machinery

We, Plymovent Manufacturing B.V., Koraalstraat 9, 1812 RK Alkmaar, Netherlands, herewith declare, on our own responsibility, that the products:
- MobileGo
- MobileGo^{plus}

which this declaration refers to, are in accordance with the conditions of the following Directives:
- Machine Directive 2006/42 EC
- EMC 2014/30 EU
- LVD 2014/35 EU
- ErP Directive 2009/125 EC

Signature:

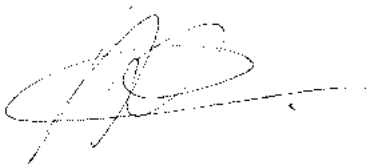

Name: M.S.J. Ligthart
Position: Product Manager
Date of issue: 1st May 2018

VOORWOORD

Gebruik van deze handleiding

Deze handleiding is bedoeld als naslagwerk waarmee professionele, geschoolde en daartoe bevoegde gebruikers het aan de voorzijde van dit document vermelde product op veilige wijze kunnen installeren, gebruiken, onderhouden en repareren.

Pictogrammen en symbolen

In deze handleiding worden de volgende pictogrammen en symbolen gebruikt:

	TIP Suggesties en adviezen om de betreffende taken of handelingen gemakkelijker te kunnen uitvoeren.
	LET OP! Een opmerking met aanvullende informatie voor de gebruiker. Een opmerking maakt de gebruiker attent op mogelijke problemen.
	VOORZICHTIG! Procedures die -wanneer ze niet met de nodige voorzichtigheid worden uitgevoerd- schade aan het product, de omgeving of het milieu tot gevolg kunnen hebben.
	WAARSCHUWING! Procedures die -wanneer ze niet met de nodige voorzichtigheid worden uitgevoerd- ernstige schade aan het product of lichamelijk letsel tot gevolg kunnen hebben.
	VOORZICHTIG! Gevaar voor elektrische spanning.
	WAARSCHUWING! Brandgevaar! Belangrijke waarschuwing ter voorkoming van brand.
	WAARSCHUWING! Explosiegevaar! Belangrijke waarschuwing ter voorkoming van explosies.
	Persoonlijke beschermingsmiddelen (PBM) Instructie voor het gebruik van adembescherming bij het uitvoeren van service-, onderhouds- en reparatiewerkzaamheden. Dit geldt tevens tijdens het uitvoeren van een functionele test. Wij adviseren een halfgelaatsmasker volgens EN 149:2001 + A1:2009, klasse FFP3 (Richtlijn 89/686/EEC).
	Persoonlijke beschermingsmiddelen (PBM) Instructie voor het gebruik van beschermende handschoenen bij het uitvoeren van service-, onderhouds- en reparatiewerkzaamheden.

Tekstaanduidingen

Tekst aangegeven met een "-" (koppelteken) betreft een opsomming.
Tekst aangegeven met een "•" (bulletpoint) beschrijft de te verrichten stappen.

Service en technische ondersteuning

Voor informatie betreffende specifieke afstellingen, onderhouds- of reparatiewerkzaamheden die buiten het bestek van deze handleiding vallen, gelieve contact op te nemen met de leverancier van het product. Deze is altijd bereid u te helpen. Zorg ervoor dat u de volgende gegevens bij de hand heeft:
- productnaam
- serienummer

Deze gegevens vindt u op het identificatieplaatje.

Productaanduidingen

Tenzij specifiek vermeld, is de inhoud van deze handleiding van toepassing op zowel de MobileGo als de MobileGo^{plus}.

1 INLEIDING

1.1 Identificatie van het product

Het identificatieplaatje bevat o.a. de volgende gegevens:
- productnaam
- serienummer
- aansluitspanning en frequentie
- vermogen

1.2 Algemene beschrijving

De MobileGo is een mobiele filterunit met ingebouwde ventilator en afzuigarm. De unit bevat een voorfiltercassette en een HEPA filtercassette (beide disposable). Dankzij de vier transportwielen (waarvan twee zwenkwielen met rem), is de MobileGo geschikt voor gebruik in relatief kleine ruimtes of in de buurt van vervuilingsbronnen zonder vaste locatie.

1.2.1 Gebruiksintensiteit

Wij adviseren om de MobileGo te gebruiken voor incidentele laswerkzaamheden[1] en voor TIG-lassen. De MobileGo^{plus} is geschikt voor incidentele tot regelmatige laswerkzaamheden[2].

1.3 Technische specificaties

	MobileGo		MobileGo^{plus}	
Afmetingen en eigenschappen				
Materiaal (behuizing)	elektrolytisch verzinkt staal			
Gewicht (excl. arm)	84 kg		85,5 kg	
Filters				
Voorfiltercassette: - materiaal - filteroppervlakte	 polyester 1 m²		 polyester 1 m²	
- filterclassificatie	ISO Coarse 70% volgens ISO 16890		ISO Coarse 70% volgens ISO 16890	
HEPA filtercassette: - materiaal - filter oppervlakte	 glasvezel 15 m²		 glasvezel 26 m²	
- efficiëntieklasse	E12 volgens EN 1822-1:2009		E12 volgens EN 1822-1:2009	
Wasbaar	nee		nee	
Afzuigarm				
Type	slangarm (EconomyArm)		metalen arm (KUA)	
Lengte	2 of 3 m		2 of 3 m	
Diameter	Ø 160 mm		Ø 160 mm	
Gewicht	**Type**	**Gewicht**	**Type**	**Gewicht**
	EA-2 EA-3	11 kg 13 kg	KUA-2 KUA-3	12 kg 15,5 kg
Ventilator				
Type ventilator	radiaal			
Afzuigcapaciteit	max. 850 m³/h			
Ventilatorsnelheid	2800 rpm			
Geluidsniveau	67 dB(A) volgens ISO 3746			
Elektrische gegevens				
Opgenomen vermogen	1,1 kW			

1. ca. 1 spoel massieve draad of 7,5 kg elektrodes per maand
2. ca. 2 spoelen massieve draad of 15 kg elektrodes per maand

Beschikbare aansluitspanningen	- 115V/1ph/50Hz - 230V/1ph/50Hz
Bouwvorm motor	IEC
Efficiencyklasse	n.v.t.
Voedingskabel	5 m
Netstekker: - 115V/1ph/50Hz - 115V/1ph/60Hz - 230V/1ph/50Hz	Type: - geen - geen - F
Lasrookklasse	
W3	volgens ISO 15012-1:2013

1.3.1 Afmetingen

Zie Fig. I op pag. 50.

1.4 Werkbereik

Zie Fig. II op pag. 50.

1.5 Omgevings- en procescondities

Procestemperatuur: - min. - nom. - max.	 5°C 20°C 70°C
Max. relatieve vochtigheid	90%
Geschikt voor buitengebruik	nee

1.6 Transport van de unit

De fabrikant kan op geen enkele wijze verantwoordelijk worden gesteld voor transportschade na aflevering.

- Ga altijd voorzichtig met de filterunit en de bijbehorende afzuigarm om.
- Voordat eventueel transport plaatsvindt, moet de afzuigarm volledig losgekoppeld worden. Koppel de afzuigarm los door de montageprocedure in omgekeerde volgorde uit te voeren. Hierna kunnen de filterunit en de afzuigarm in de originele verpakking op een pallet vervoerd worden..
- Let erop dat de filterunit en de afzuigarm niet van de pallet kunnen schuiven ter voorkoming van beschadigingen.

2 PRODUCTBESCHRIJVING

2.1 Componenten

Het product bestaat uit de volgende hoofdcomponenten en -elementen:

Fig. 2.1
A regel-/afsluitklep
B afzuigarm (afgebeeld: slangarm)
C bedieningspaneel
D voorfiltercassette
E HEPA filtercassette
F ventilator + motor

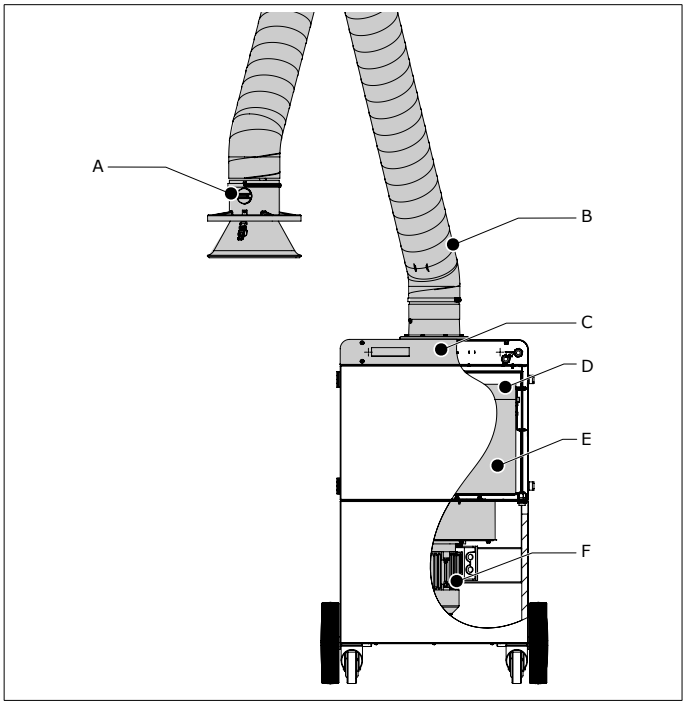

Fig. 2.1 Hoofdcomponenten en -elementen

2.2 Werking

De MobileGo werkt op basis van het recirculatieprincipe. De ingebouwde ventilator zuigt de lasrook via de kap van de aangesloten afzuigarm aan. De vervuilde lucht passeert de voorfiltercassette en wordt verder gereinigd door de HEPA filtercassette.
De schone lucht wordt via het uitblaasrooster aan de achterkant van de unit weer in de ruimte teruggevoerd.

2.2.1 Signalering voor het vervangen van de filters

De MobileGo is voorzien van een service-indicator die de luchtstroom controleert. De service-indicator geeft een akoestisch signaal wanneer het nodig is de filters de vervangen.

3 VEILIGHEIDSVOORSCHRIFTEN

Algemeen

De fabrikant aanvaardt geen enkele aansprakelijkheid voor schade of letsel veroorzaakt door het niet (strikt) naleven van de veiligheidsvoorschriften en -instructies in deze handleiding, dan wel door onachtzaamheid tijdens installatie, gebruik, onderhoud en reparatie van het op de voorzijde van dit document vermelde product en de eventuele bijbehorende accessoires.
Afhankelijk van de specifieke werkomstandigheden of gebruikte accessoires kunnen aanvullende veiligheidsinstructies nodig zijn. Neem s.v.p. direct contact op met uw leverancier indien u bij het gebruik van het product een potentieel gevaar hebt geconstateerd.

De gebruiker van het product is te allen tijde volledig verantwoordelijk voor de naleving van de plaatselijk geldende veiligheidsvoorschriften en -richtlijnen. Respecteer dan ook alle veiligheidsvoorschriften en -richtlijnen die van toepassing zijn.

Gebruikershandleiding

- Een ieder die aan of met het product werkt, dient van de inhoud van deze handleiding op de hoogte te zijn en de instructies daarin nauwgezet op te volgen. De bedrijfsleiding dient het personeel aan de hand van de handleiding te

onderrichten en alle voorschriften en aanwijzingen in acht te nemen.
- Wijzig nooit de volgorde van de te verrichten handelingen.
- Bewaar de handleiding steeds in de nabijheid van het product.

Gebruikers

- Gebruik van het product is uitsluitend voorbehouden aan daartoe opgeleide en bevoegde gebruikers. Tijdelijke werkkrachten en personen in opleiding mogen het product uitsluitend onder toezicht en verantwoording van vaklui gebruiken.
- Blijf voortdurend opletten en houd uw aandacht bij het werk. Gebruik het product niet als u onder invloed bent van drugs, alcohol of medicijnen.
- Het product mag niet worden gebruikt door kinderen of personen met beperkte fysieke, zintuiglijke of mentale vermogens, tenzij onder toezicht of instructie.
- Kinderen moeten onder toezicht staan om te voorkomen dat ze met het product gaan spelen.

Gebruik volgens bestemming[3]

Het product is uitsluitend ontworpen voor het afzuigen en filteren van rook en gassen die vrijkomen tijdens de meest voorkomende lasprocessen. Elk ander of verdergaand gebruik geldt niet als conform de bestemming. Voor schade of letsel dat hiervan het gevolg is, aanvaardt de fabrikant geen enkele aansprakelijkheid. Het product is in overeenstemming met de vigerende normen en richtlijnen. Gebruik het product uitsluitend in technisch perfecte conditie, conform de hierboven beschreven bestemming.

Technische specificaties

De in deze handleiding vermelde specificaties mogen niet worden gewijzigd.

Modificaties

Modificatie van (onderdelen van) het product is niet toegestaan.

Installatie

- Installatie van het product is uitsluitend voorbehouden aan daartoe opgeleide en bevoegde installateurs.
- Elektrische aansluiting moet geschieden in overeenstemming met de ter plaatse geldende voorschriften. Zorg voor naleving van de EMC-voorschriften.
- Draag tijdens installatie altijd persoonlijke beschermingsmiddelen (PBM) ter voorkoming van letsel. Dit geldt ook voor personen die tijdens installatie in het werkgebied aanwezig zijn.
- Zorg voor voldoende verlichting.
- Blijf voortdurend opletten en houd uw aandacht bij het werk. Installeer het product niet als u onder invloed bent van drugs, alcohol of medicijnen.
- Lucht die chroom-, nikkel-, beryllium-, cadmium- of looddeeltjes etc. bevat, mag nooit worden gerecycled. Deze lucht moet altijd buiten de werkruimte worden gebracht.

3. "Gebruik volgens bestemming" zoals vastgelegd in de EN-ISO 12100-1 is het gebruik waarvoor het technisch product volgens de opgave van de fabrikant -inclusief diens aanwijzingen in de verkoopbrochure- geschikt is. Bij twijfel is dat het gebruik dat uit de constructie, uitvoering en functie van het product als gebruikelijk naar voren komt. Tot het gebruik volgens bestemming behoort ook het in acht nemen van de instructies in de gebruikershandleiding.

Gebruik

	WAARSCHUWING! Brandgevaar! Gebruik het product **niet** voor: - polijsten in combinatie met slijpen, lassen of andere toepassingen die vonken veroorzaken (vezels van polijst- of slijpschijven zijn zeer brandbaar en vormen een hoog risico op filterbrand bij blootstelling aan vonken) - booggutsen - afzuiging en/of filtratie van ontvlambare, gloeiende of brandende deeltjes of vloeistoffen - afzuiging en/of filtratie van agressieve rook en gassen (bv. van zuren en alkaline) of scherpe voorwerpen - afzuiging en/of filtratie van deeltjes die vrijkomen bij het lassen aan oppervlakten die met primer zijn behandeld - afzuiging van sigaretten, sigaren, tissues of andere brandende deeltjes, voorwerpen of zuren
	WAARSCHUWING! Explosiegevaar! Gebruik het product **niet** voor explosiegevaarlijke toepassingen, zoals: - aluminium lasersnijden - slijpen van aluminium en magnesium - alle situaties waarin explosies kunnen voorkomen; explosieve stoffen/gassen
	WAARSCHUWING! Gebruik het product **niet** voor: - afzuiging van hete gassen (hoger dan 70°C continue) - vlamspuiten - olienevel - lasrook met zware olienevel - afzuiging van cement, zaagsel, houtsnippers etc.

- Inspecteer het product en controleer het op beschadigingen. Verifieer de werking van de veiligheidsvoorzieningen.
- Plaats het product nooit voor in-, uit- en doorgangen die zijn bedoeld voor hulpdiensten.
- Draag tijdens gebruik altijd persoonlijke beschermingsmiddelen (PBM) ter voorkoming van letsel. Dit geldt ook voor personen die tijdens installatie in het werkgebied aanwezig zijn.
- Controleer de werkomgeving. Laat onbevoegden niet in de werkomgeving toe.
- Bescherm het product tegen water of vocht.
- Zorg altijd voor voldoende ventilatie, met name in kleine ruimten.
- Zorg ervoor dat op de werkplek, in de nabijheid van het product, voldoende goedgekeurde brandblussers (geschikt voor brandklassen ABC) aanwezig zijn.
- Laat geen gereedschap op of in de unit achter.
- De retourstroom tussen het werkstuk en de lasmachine heeft een lage weerstand. Zorg daarom dat er géén contact is tussen het werkstuk en de MobileGo, om te voorkomen dat er lasstroom via de aardleiding van de MobileGo naar de lasmachine terugstroomt.

Service, onderhoud en reparatie

- Respecteer de in deze handleiding gegeven onderhoudsintervallen. Achterstallig onderhoud kan leiden tot hoge kosten voor reparaties en revisies en kan aanspraken op garantie doen vervallen.
- Draag altijd persoonlijke beschermingsmiddelen (PBM) ter voorkoming van letsel. Dit geldt ook voor personen die in het werkgebied aanwezig zijn.
- Zorg voor voldoende ventilatie.
- Gebruik altijd door de fabrikant goedgekeurde gereedschappen, onderdelen, materialen en service-technieken. Gebruik nooit versleten gereedschap en laat geen gereedschap in of op het product achter.
- Maak het werkgebied na het afronden van de werkzaamheden schoon.

	LET OP! Service, onderhoud en reparatie mag alleen worden uitgevoerd conform de richtlijnen TRGS 560 en TRGS 528 door daartoe bevoegd, gekwalificeerd en getraind personeel, dat gebruik maakt van de juiste werkmethoden.
	LET OP! Alvorens service-, onderhouds- en/of reparatiewerkzaamheden uit te voeren: - schakel de machine uit en ontkoppel deze van het net
	Persoonlijke beschermingsmiddelen (PBM) Draag adembescherming en beschermende handschoenen bij het uitvoeren van service-, onderhouds- en reparatiewerkzaamheden.
	WAARSCHUWING De industriële stofzuiger die gebruikt wordt tijdens service- en onderhoudswerkzaamheden, moet voldoen aan stofklasse H volgens de norm EN 60335-2-69.

4 INSTALLATIE

4.1 Gereedschappen en benodigdheden

Om de unit te installeren, zijn de volgende gereedschappen en benodigdheden nodig:
- basisgereedschap

4.1.1 Apart aan te schaffen

- netstekker (behalve voor MobileGo in 230V/1ph/50Hz)

4.2 Uitpakken

Controleer of het product compleet is. De inhoud van de verpakking bestaat uit:

Filterunit
- mobiele filterunit
- sluitring M6 (8)
- bout M6x25 (8)

Afzuigarm

In geval van een MobileGo: slangarm
- afzuigarm (voorgemonteerd; excl. slang)
- slang
- slangklem (2)
- draaiflens
- draaischarnier, incl. manchet
- kap
- kraag kap met beschermgaas
- sluitring M20

In geval van een MobileGo^{plus}: metalen arm
- afzuigarm (voorgemonteerd)
- draaiflens
- draaischarnier, incl. manchet
- kap
- kraap kap met beschermgaas
- sluitring M20

4.3 Arm op mobiele unit

Monteer de afzuigarm als volgt.

	TIP Controleer de balansinstelling van de arm voordat u de slangen bevestigt. Zie par. 6.3.

Fig. 4.1
- Monteer de draaiflens (C) op de filterunit met de 8 bouten M6x25 (A) + sluitringen M6 (B).

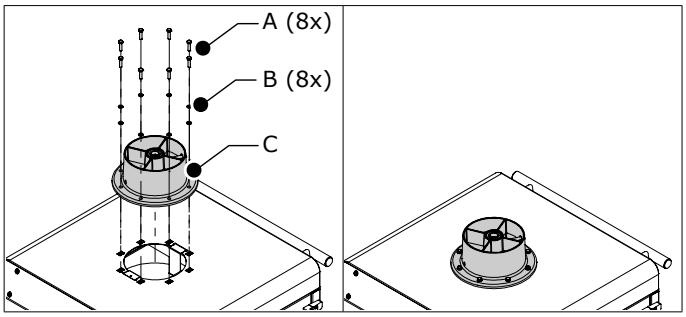

Fig. 4.1 Draaflens

Fig. 4.2
- In geval van een slangarm: schuif de slang over de interne stangen van de arm.
- Schuif de slangklem (C) en het draaischarnier (incl. manchet) (D) over de scharnierstang (B).
- Leg de sluitring M20 (E) op de draaiflens (F).
- Steek de scharnierstang (B) in de draaiflens (F).
- Schuif de slang (A) over het draaischarnier (D).
- Maak de aansluiting luchtdicht met de manchet.
- Bevestig de slang (A) aan het draaischarnier (D) met de slangklem (C).

	LET OP! Zorg ervoor dat de sluitring M20 (E) tussen de draaiflens en het draaischarnier zit om schade aan deze onderdelen te voorkomen.

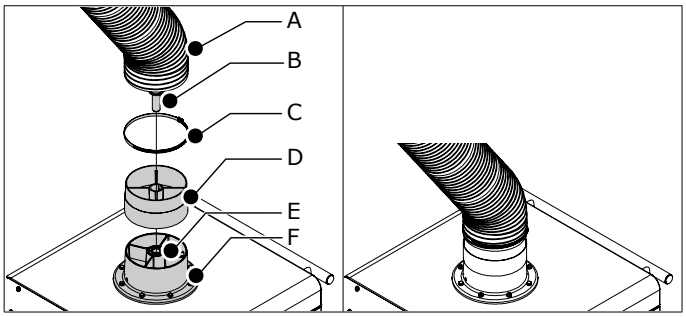

Fig. 4.2 Montage arm op mobiele unit

4.4 Montage van de kap

Installeer de kap als volgt.

Slangarm (EconomyArm): zie Fig. 4.3
Metalen arm (KUA): zie Fig. 4.4
- Maak het bevestigingsmateriaal los van het kapscharnier.
- Monteer de kap (G) met de bout (F), 2 sluitringen (E), 2 veerringen (D) en een borgmoer (C).
- Monteer de kraag (H) aan de kap (G) en bevestig deze met de clip.
- Schuif de slang (A) over de kap.
- Bevestig de slang met een slangklem (B).

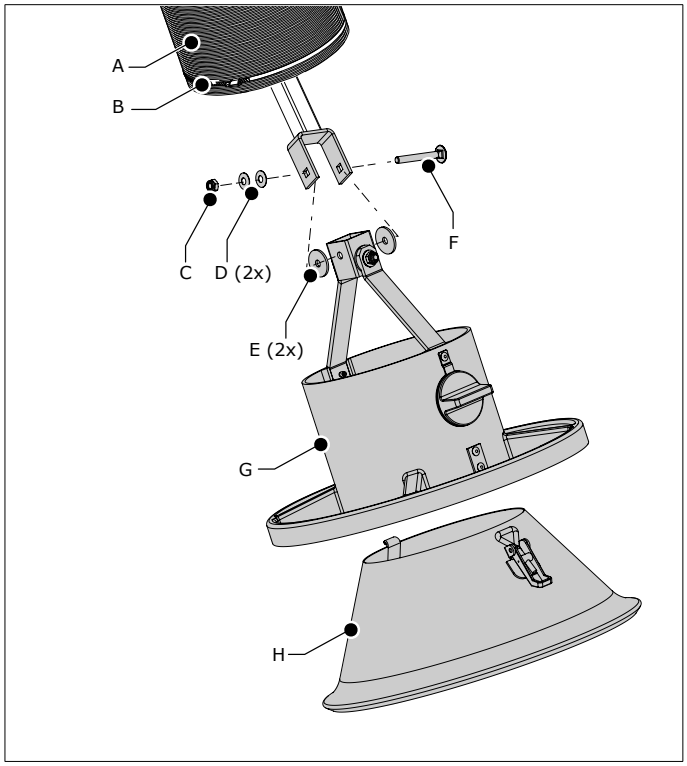

Fig. 4.3 Montage van de kap (slangarm)

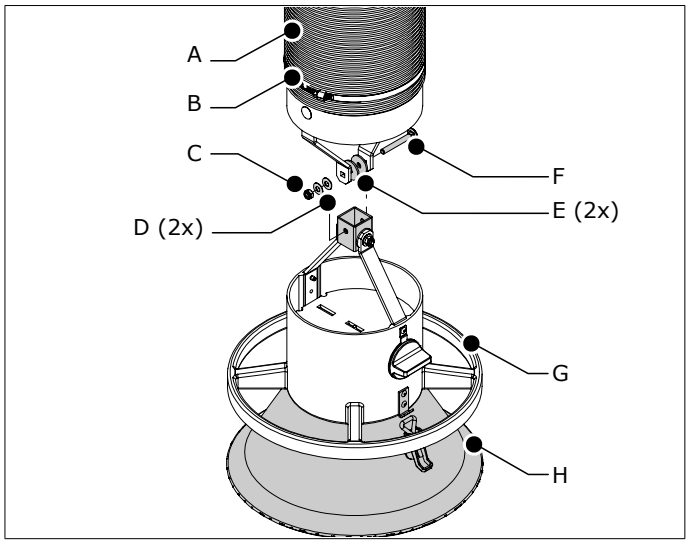

Fig. 4.4 Montage van de kap (metalen arm)

5 GEBRUIK

WAARSCHUWING!
Brandgevaar! Gebruik het product **niet** voor polijsten in combinatie met slijpen, lassen of andere toepassingen die vonken veroorzaken.
Zie hoofdstuk 3 / Veiligheidsvoorschriften / Gebruik.

5.1 Bedieningspaneel

De unit bevat de volgende bedieningsorganen en controlelampen:

Fig. 5.1
A Wipschakelaar 0-1 met groene LED
B Zoemer (service-indicator)

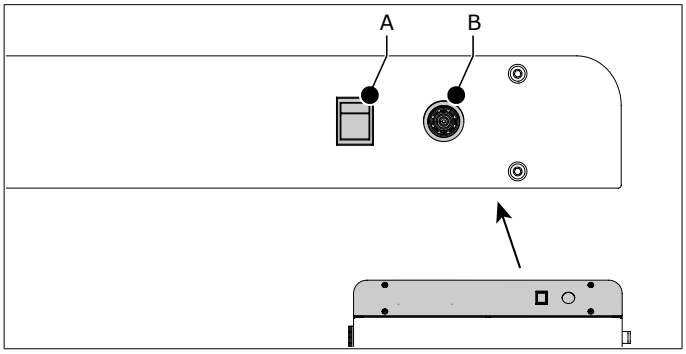

Fig. 5.1 Bedieningsorganen en controlelampen

5.2 Gebruik

Omdat het een mobiele unit betreft, kan deze op iedere gewenste plaats worden ingezet. Voor een optimaal resultaat moet de unit zo dicht mogelijk bij de vervuilingsbron worden geplaatst.

- Positioneer de kap van de aangesloten afzuigarm op 400-800 mm afstand van de vervuilingsbron. Zie Fig. III op pag. 51 voor de juiste positie.
- Controleer of de regel-/afsklep (zie Fig. 2.1A) open is.
- Zet de unit aan (zie Fig. 5.1A).
- Begin te lassen.
- Wanneer de laspositie verandert, beweeg de kap dan naar de juiste positie ten opzichte van het laswerk.

WAARSCHUWING
Zorg ervoor dat alle lasrook via de kap wordt afgezogen om de lasrook buiten de ademzone van de lasser te houden.

- Zet de unit ca. 20 seconden na het beëindigen van de laswerkzaamheden uit.

Wanneer tijdens het gebruik de afzuigcapaciteit te laag wordt, geeft de zoemer (zie Fig. 5.1B) een akoestisch alarm. Zie hoofdstuk 7 voor de mogelijke oorzaak en de oplossing.

LET OP
Wanneer u de voorfiltercassette en/of de HEPA filtercassette niet tijdig vervangt, zal de afzuigcapaciteit verder afnemen.

6 ONDERHOUD

6.1 Periodiek onderhoud

Het product is ontworpen om gedurende lange tijd probleemloos te functioneren met een minimum aan onderhoud. Om dit te garanderen zijn echter enkele eenvoudige, regelmatig uit te voeren onderhouds- en reinigingswerkzaamheden noodzakelijk die in dit hoofdstuk worden beschreven. Indien u met de nodige voorzichtigheid te werk gaat en regelmatig onderhoud uitvoert, zullen eventuele problemen veelal ontdekt en gecorrigeerd kunnen worden voordat ze tot stilstand leiden.

WAARSCHUWING
Achterstallig onderhoud kan leiden tot brand.

De aangeven onderhoudsintervallen kunnen variëren afhankelijk van de specifieke arbeids- en bedrijfsomstandigheden. Daarom wordt aanbevolen - naast het hier aangegeven periodieke onderhoud- het product jaarlijks aan een grondige, algehele inspectie te onderwerpen. Neem hiertoe contact op met uw leverancier.

Onderdeel	Actie	Frequentie: elke X mnd	
		X=6	X =12
Filterunit			
Behuizing	Reinig de buitenkant met een niet-agressief schoonmaakmiddel.		X
	Reinig de binnenkant met behulp van een industriële stofzuiger en verwijder het stof uit het filtercompartiment.		X
	Controleer het afdichtingsmateriaal van de deur. Indien nodig vervangen.		X
Ventilator	Controleer op aangekoekt vuil. Indien nodig reinigen.		X
Voedings-kabel	Controleer op beschadigingen. Indien nodig repareren of vervangen.	X *)	
Afzuigarm			
Buizen	Reinig de buitenkant met een niet-agressief schoonmaakmiddel	X	
	Reinig de binnenkant grondig	X	
Flexibele slangen	Controleer op beschadigingen. Indien nodig vervangen	X	
Kap	Controleer de beweging van de kap. Pas indien nodig de frictie aan; zie par. 6.3	X	
Beweging van de arm	Controleer de horizontale, vertikale en diagonale armbeweging. Pas indien nodig de frictie aan; zie par. 6.3	X	
*) Voorafgaand aan elk gebruik			

6.2 Vervangen van de filters

De zoemer geeft een akoestisch alarm wanneer de afzuigcapaciteit te laag is.

	Controleer of: - de regel-/afsluitklep open is - de afzuigarm niet volledig dubbelgevouwen is

Wanneer de zoemer nog steeds afgaat, moet u de filtercassettes vervangen.

Omdat het voorfilter kleiner is en sneller vervuild raakt dan het HEPA filter, kunt u verschillende keren de voorfiltercassette vervangen, alvorens u ook de HEPA filtercassette moet vervangen.

	Persoonlijke beschermingsmiddelen (PBM) Draag adembescherming en beschermende handschoenen bij het vervangen van de filtercassettes.
	WAARSCHUWING De filtercassettes **niet** vervangen wanneer de ventilator draait.
	WAARSCHUWING Om te voorkomen dat er deeltjes vrijkomen in de ruimte, gebruikte filtercassettes **niet** uitschudden of stofzuigen.

6.2.1 Voorfiltercassette

Vervang de voorfiltercassette als volgt.

Fig. 6.1
- Maak de unit stroomloos.
- Open de deur (B).
- Verwijder de voorfiltercassette. (A).
- Voer de gebruikte filtercassette af conform de lokaal geldende voorschriften en/of richtlijnen.
- Plaats een nieuwe voorfiltercassette in de unit. De pijl op het frame moet naar beneden[4] wijzen.
- Sluit en vergrendel de deur.

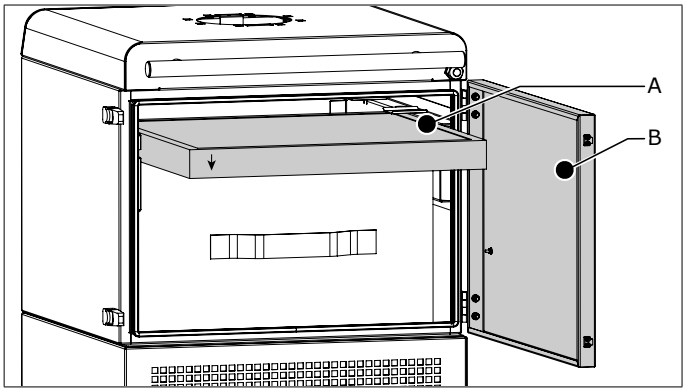

Fig. 6.1 Vervanging van de voorfiltercassette

	Wanneer de zoemer nog steeds afgaat nadat u de voorfiltercassette heeft vervangen, moet u ook de HEPA filtercassette vervangen.

6.2.2 HEPA filtercassette

Vervang de HEPA filtercassette als volgt.

Fig. 6.2
- Maak de unit stroomloos.
- Open de deur (C).
- Verwijder de voorfiltercassette.
- Til de HEPA filtercassette (D) een stukje omhoog en neem deze uit de unit.
- Voer de gebruikte HEPA filtercassette af conform de lokaal geldende voorschriften en/of richtlijnen.
- Plaats een nieuwe HEPA filtercassette in de unit. De pinnen (A) aan de zijkant passen precies in de sleuven (B).
- Plaats de voorfiltercassette terug in de unit. De pijl op het frame moet naar beneden wijzen[5].
- Sluit en vergrendel de deur.

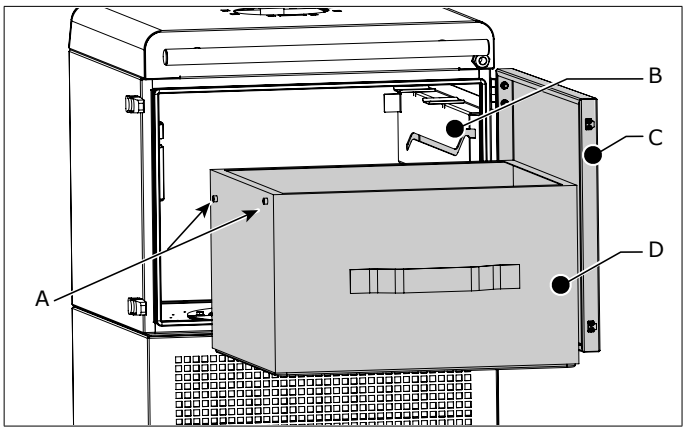

Fig. 6.2 Vervanging van de HEPA filtercassette

6.3 Afstellen van de arm

Als de afzuigarm, of een deel daarvan, niet in de gewenste positie blijft, moet u de frictie afstellen.

6.3.1 Slangarm (EconomyArm)

- Bepaal welk scharnier meer of minder frictie nodig heeft.
- Maak de slang los om toegang te krijgen tot het scharnier.

4. De pijl geeft de luchtstroomrichting door het filter aan
5. De pijl geeft de luchtstroomrichting door het filter aan. Een verkeerd geplaatste voorfiltercassette verkort de standtijd van het filter.

- Trek de arm in een horizontale positie.
- Pas de frictie aan; zie Fig. V op pag. 52 voor de afstelpunten.

6.3.2 Metalen arm (KUA)

- Bepaal welk scharnier meer of minder frictie nodig heeft.
- Maak de slang op die positie los om toegang te krijgen tot het scharnier.
- Trek de arm in een horizontale positie.
- Pas de frictie aan; zie Fig. V op pag. 52 voor de afstelpunten.

7 VERHELPEN VAN STORINGEN

Wanneer de unit niet (correct) functioneert, raadpleeg dan de volgende checklist om te zien of u het probleem zelf kunt verhelpen. Is dit niet het geval, neem dan contact op met uw leverancier.

WAARSCHUWING
Respecteer bij het uitvoeren van onderstaande werkzaamheden de veiligheidsinstructies zoals beschreven in hoofdstuk 3.

Signalering	Probleem	Mogelijke oorzaak	Oplossing
De ventilator start niet	De unit werkt niet	Geen netspanning	Sluit de netspanning aan
De ventilator start niet	De unit werkt niet	De thermische beveiliging tegen overbelasting is geactiveerd	- Onderzoek de ventilator en de motor om de oorzaak te weten te komen. Herstel het probleem. - Druk op de rode resetknop achter het voorpaneel. Zie Fig. IV op pagina 51
		Voedingskabel defect	Repareer of vervang de voedingskabel
		Losse contacten	Herstel de contacten
		Motor defect	Repareer of vervang de motor
De groene LED brandt maar de ventilator draait niet	De unit werkt niet	Relais is defect	Vervang het relais
		Thermisch relais is defect	Vervang het thermisch relais
		Motor defect	Repareer of vervang de motor
Onvoldoende afzuig-capaciteit	De unit werkt niet naar behoren	De regel-/ afsluitklep in de kap van de afzuigarm is (deels) dicht	Open de regel-/ afsluitklep (volledig)
		Filters verstopt & aansluiting van de druksensor los	Herstel de aansluiting van de drukslangen
		Filters verstopt & defecte druksensor	Vervang de druksensor en de voorfiltercassette
			Vervang ook de HEPA filtercassette
De zoemer geeft een akoestisch signaal	Onvoldoende afzuig-capaciteit	Voorfilter is verstopt	Vervang de voorfiltercassette
		HEPA filter is verstopt	Vervang de HEPA filtercassette
De afzuigarm blijft niet in de gewenste positie staan	Er ontsnapt rook; geen goede afzuiging	De instelling van de frictie is niet correct	Pas de frictie aan; zie Fig. V op pagina 52 voor de afstelpunten
Het lukt niet de arm in de gewenste positie te krijgen			

8 RESERVEONDERDELEN

8.1 Filterunit

Voor de filterunit zijn de volgende reserveonderdelen verkrijgbaar;
- zie exploded view Fig. VIII op pag. 57

8.2 Afzuigarm

Voor de afzuigarmen zijn de volgende reserveonderdelen verkrijgbaar;
- slangarm (EconomyArm): zie exploded view Fig. VI op pag. 53
- metalen arm (KUA): zie exploded view Fig. VII op pag. 55

9 ELEKTRISCH SCHEMA

Zie het separaat bijgevoegde elektrisch schema.

10 AFDANKEN

Het demonteren en afvoeren van de unit moet mag uitsluitend worden uitgevoerd door daartoe bevoegd personeel.

Persoonlijke beschermingsmiddelen (PBM)
Draag adembescherming en beschermende handschoenen bij het demonteren en afvoeren van de unit.

10.1 Demontage

Respecteer de volgende instructies om de unit veilig te demonteren.

Alvorens de unit te demonteren:
- koppel de unit los van het net
- reinig de buitenzijde

Tijdens het demonteren van de unit:
- zorg voor voldoende ventilatie, bv. door gebruik van een mobiele ventilator

Na het demonteren van de unit:
- maak het werkgebied schoon

10.2 Afvoeren

Voer het vuil en stof, samen met het gebruikte filters, op een professionele manier af conform de lokaal geldende voorschriften en/of richtlijnen.

CE VERKLARING

EG Verklaring van Overeenstemming

Wij, Plymovent Manufacturing B.V., Koraalstraat 9, 1812 RK Alkmaar, Nederland, verklaren geheel onder eigen verantwoordelijkheid dat de producten:
- MobileGo
- MobileGo^{plus}

waarop deze verklaring betrekking heeft, in overeenstemming zijn met de bepalingen van de volgende richtlijnen:
- Machinerichtlijn 2006/42 EC
- EMC 2014/30 EU
- Laagspanningsrichtlijn 2014/35 E
- ErP-richtlijn 2009/125 EC

Handtekening:

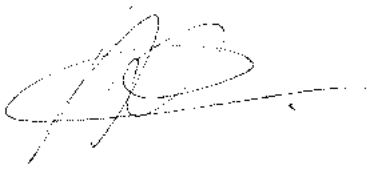

Naam:	M.S.J. Ligthart
Functie:	Product Manager
Datum van afgifte:	1 mei 2018

VORWORT

Über diese Anleitung

Diese Anleitung wurde als Nachschlagewerk für professionelle, geschulte und befugte Bediener geschrieben. Sie können mit dieser Anleitung das vorne auf diesem Dokument aufgeführte Produkt sicher installieren, bedienen, warten und reparieren.

Piktogramme und Symbole

In dieser Anleitung werden folgende Piktogramme und Symbole verwendet:

	HINWEIS Vorschläge und Tipps, wie sich die betreffenden Aufgaben oder Handlungen einfacher ausführen lassen.
	ACHTUNG Eine Bemerkung mit zusätzlicher Information für den Benutzer. Eine Bemerkung macht den Benutzer auf mögliche Probleme aufmerksam.
	VORSICHT! Verfahren, die -wenn sie nicht mit der erforderlichen Umsicht ausgeführt werden- Schaden am Produkt, an der Umgebung oder an der Umwelt anrichten können.
	WARNUNG! Verfahren, die -wenn sie nicht mit der erforderlichen Umsicht ausgeführt werden- ernsten Schaden am Produkt anrichten oder zu Verletzungen führen können.
	VORSICHT! Gefahr durch elektrischen Schlag.
	WARNUNG! Feuergefahr! Wichtige Warnung zur Vermeidung von Feuer.
	WARNUNG! Explosionsgefahr! Wichtige Warnung zur Vermeidung von Explosionen.
	Persönliche Schutzausrüstung (PSA) Bei Service-, Wartungs- und Reparaturarbeiten und Funktionstests immer Atemschutz tragen! Wir empfehlen das Tragen einer Atemschutz-Halbmaske gemäß EN 149:2001 + A1:2009, Klasse FFP3 (Richtlinie 89/686/EEC).
	Persönliche Schutzausrüstung (PSA) Bei Service-, Wartungs- und Reparaturarbeiten immer Schutzhandschuhe tragen!

Textzeiger

Mit einem Bindestrich ("-") versehene Auflistungen beziehen sich auf Aufzählungen.
Mit einem Aufzählungspunkt ("•") versehene Auflistungen hingegen beschreiben auszuführende Schritte.

Kundendienst und technischer Unterstützung

Für Informationen zu bestimmten Einstellungen, Wartungs- oder Reparaturarbeiten, die nicht in dieser Anleitung behandelt werden, wenden Sie sich bitte an Ihren Händler. Er ist gern bereit, Ihnen zu helfen. Halten Sie in diesem Fall folgende Angaben bereit:
- Produktname
- Seriennummer

Diese Angaben finden Sie auf dem Typenschild.

Produktbezeichnungen

Falls nicht anders spezifiziert, gilt der Inhalt dieser Anleitung sowohl für das Modell MobileGo als auch das Modell MobileGo^{plus}.

1 EINLEITUNG

1.1 Identifizierung des Produktes

Das Typenschild enthält u.a. folgende Daten:
- Produktname
- Seriennummer
- Anschlussspannung und Frequenz
- Leistung

1.2 Allgemeine Beschreibung

Der MobileGo ist eine mobile Filtereinheit mit integriertem Ventilator und einem Absaugarm. Die Einheit umfasst eine Vorfilter-Kassette und einen HEPA-Kassettenfilter (beide Einwegfilter). Dank der vier Transporträder (wovon zwei Lenkrollen mit Bremsen ausgestattet sind) ist der MobileGo sehr geeignet für Gebrauch in relativ kleinen Werkstätten oder bei Verschmutzungsquellen ohne festen Ort.

1.2.1 Nutzungsintensität

Wir empfehlen MobileGoMonoGo für gelegentlich ausgeführte Schweißarbeiten[1] und das WIG-Schweißen.
MobileGo^{plus}MonoGo^{plus} ist für gelegentlich bis regelmäßig ausgeführte Schweißarbeiten[2] geeignet.

1.3 Technische Daten

	MobileGo		**MobileGo^{plus}**	
Abmessungen und physikalische Eigenschaften				
Material (Gehäuse)	elektro-verzinkter Stahl			
Gewicht (exkl. Arm)	84 kg		85,5 kg	
Filter				
Vorfilter-Kassette: - Material - Filterfläche	 Polyester 1 m²		 Polyester 1 m²	
- Filterklassifizierung	ISO Coarse 70% laut ISO 16890		ISO Coarse 70% laut ISO 16890	
HEPA-Kassettenfilter: - Material - Filterfläche	 Glasfaser 15 m²		 Glasfaser 26 m²	
- Effizienzklasse	E12 laut EN 1822-1:2009		E12 laut EN 1822-1:2009	
Waschbar	nein		nein	
Absaugarm				
Typ	Schlaucharm (EconomyArm)		Metallrohr-Arm (KUA)	
Länge	2 oder 3 m		2 oder 3 m	
Durchmesser	Ø 160 mm		Ø 160 mm	
Gewicht	**Typ**	**Gewicht**	**Typ**	**Gewicht**
	EA-2 EA-3	11 kg 13 kg (28.7 lbs)	KUA-2 KUA-3	12 kg 15,5 kg
Ventilator				
Ventilatortyp	radial			
Absaugkapazität	max. 850 m³/h			
Ventilatorgeschwindigkeit	2800 UpM			
Schalldruckpegel	67 dB(A) laut ISO 3746			

1. ca. 1 Spule Schweißdraht (Massivdraht) bzw. 7,5 kg an Schweißelektroden monatlich
2. ca. 2 Spulen Schweißdraht (Massivdraht) bzw. 15 kg an Schweißelektroden monatlich

Elektrische Daten	
Leistungsaufnahme	1,1 kW
Verfügbare Anschlussspannungen	- 115V/1ph/50Hz - 230V/1ph/50Hz
Motortyp	IEC
Effizienzklasse	n.a.
Netzkabel	5 m
Netzstecker: - 115V/1ph/50Hz - 115V/1ph/60Hz - 230V/1ph/50Hz	Typ: - keiner - keiner - F
Schweißrauchklasse	
W3	laut ISO 15012-1:2013

1.3.1 Abmessungen

Siehe Fig. I auf Seite 50.

1.4 Bereich

Siehe Fig. II auf Seite 50.

1.5 Umgebungs- und Prozessbedingungen

Prozesstemperatur: - min. - nom. - max.	 5°C 20°C 70°C
Max. relative Feuchtigkeit	90%
Außeneinsatz zugelassen	nein

1.6 Transport der Einheit

Der Hersteller kann in keiner Weise für Transportschäden nach Ablieferung haftbar gemacht werden.

- Gehen Sie immer vorsichtig mit der Filtereinheit und dem dazugehörigen Absaugarm um.
- Vor dem Transport muß der Absaugarm völlig entkoppelt werden. Koppeln Sie den Absaugarm los durch das Ankopplungsverfahren in entgegengesetzter Richtung auszuführen. Hiernach können die Filtereinheit und den Absaugarm in der Originalverpackung auf eine Palette transportiert werden.
- Achten Sie darauf, daß die Filtereinheit und den Absaugarm nicht von der Palette rutschen können, um Beschädigungen zu verhüten.

2 PRODUKTBESCHREIBUNG

2.1 Bestandteile

Das Produkt besteht aus folgenden Hauptbestandteilen und -Elementen:

Fig. 2.1
A Absperrklappe
B Absaugarm (abgebildet: Schlaucharm)
C Bedienfeld
D Vorfilter-Kassette
E HEPA-Kassettenfilter
F Ventilator + Motor

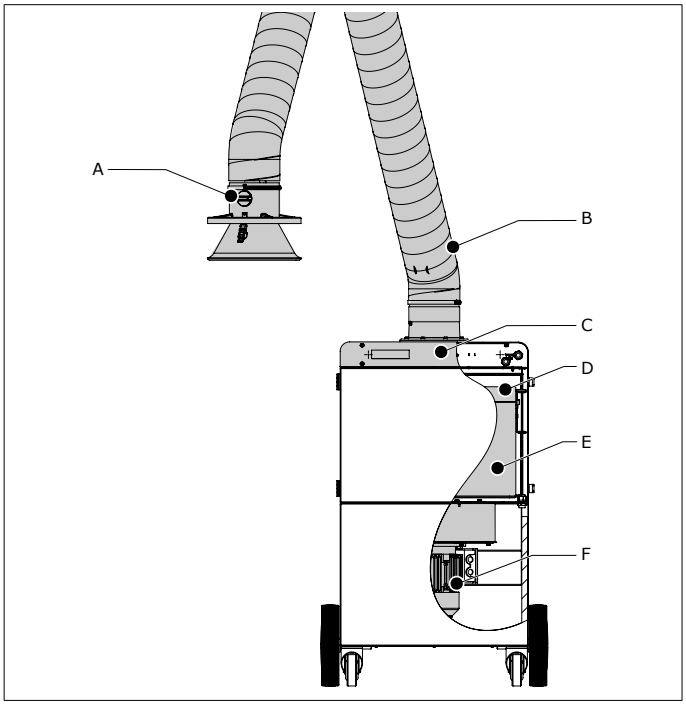

Fig. 2.1 Hauptbestandteile und -Elemente

2.2 Arbeitsweise

Die MobileGo arbeitet nach dem Rückführungsprinzip. Der integrierte Ventilator saugt den Schweißrauch über die Haube des angeschlossenen Absaugarms ab. Die verschmutzte Luft passiert die Vorfilter-Kassette und wird von dem HEPA-Kassettenfilter gereinigt.
Die gereinigte Luft wird durch das an der Rückseite der Einheit befindlichen Ausblasgitter wieder in die Werkstatt zurückgeführt.

2.2.1 Anzeige eines Filterwechsels

MobileGo besitzt eine Service-Anzeige zur Anzeige des Luftstroms. Bei fälligem Filterwechsel ertönt ein akustisches Signal.

3 SICHERHEITSVORSCHRIFTEN

Allgemeines

Der Hersteller haftet in keiner Weise für Schäden oder Verletzungen, die durch die nicht (genaue) Einhaltung der Sicherheitsvorschriften und -anweisungen in dieser Anleitung bzw. durch Nachlässigkeit während der Installation, Bedienung, Wartung und Reparatur des vorne auf diesem Dokument aufgeführten Produkts und eventuellem Zubehör entstehen. Abhängig von den spezifischen Arbeitsbedingungen und dem benutzten Zubehör sind möglicherweise ergänzende Sicherheitsanweisungen erforderlich. Sollten Sie bei der Benutzung des Produkts eine mögliche Gefahrenquelle entdecken, dann wenden Sie sich bitte an Ihren Händler.

Der Bediener des Produkts trägt immer die vollständige Verantwortung für die Einhaltung der örtlich geltenden Sicherheitsvorschriften und -richtlinien. Es sind alle Sicherheitsvorschriften und -richtlinien einzuhalten, die für den Einsatz gelten.

Bedienungsanleitung

- Jeder, der an oder mit dem Produkt arbeitet, muss den Inhalt dieser Anleitung kennen, und die darin aufgeführten Anweisungen genau befolgen. Die Geschäftsleitung muss das Personal an Hand der Anleitung einweisen und alle Vorschriften und Anweisungen beachten.

- Nie von der Reihenfolge der auszuführenden Handlungen abweichen.
- Die Anleitung immer in der Nähe des Produkts aufbewahren.

Bediener

- Die Bedienung des Produkts ist entsprechend geschulten und befugten Bedienern vorbehalten. Vorübergehende Arbeitskräfte und Auszubildende dürfen das Produkt ausschließlich unter Aufsicht und Verantwortung von Fachkräften bedienen.
- Seien Sie immer aufmerksam und bleiben Sie es bei der Arbeit. Bedienen Sie das Produkt nie, wenn Sie unter dem Einfluß von Drogen, Alkohol oder Medikamenten stehen.
- Das Produkt ist nicht dafür bestimmt, durch Personen mit eingeschränkten physischen, sensorischen oder geistigen Fähigkeiten oder mangels Erfahrung und/oder mangels Wissens benutzt zu werden, es sei denn sie werden beaufsichtigt oder erhalten Anweisungen.
- Kinder sollten beaufsichtigt werden, damit diese nicht mit dem Produkt spielen.

Bestimmungsgemäße Verwendung[3]

Das Produkt wurde ausschließlich zum Absaugen und Filtern von Rauch und Partikeln entworfen, die bei den am häufigsten vorkommenden Schweiß- und Schneidprozessen freigesetzt werden. Jede andere oder darüber hinausgehende Benutzung gilt nicht als bestimmungsgemäß. Für daraus resultierende Schäden oder Verletzungen haftet der Hersteller in keiner Weise. Das Produkt entspricht den geltenden Normen und Richtlinien. Das Produkt ist ausschließlich in technisch einwandfreiem Zustand und gemäß der oben aufgeführten Bestimmung zu benutzen.

Technische Daten

Die in dieser Anleitung aufgeführten Spezifikationen dürfen nicht geändert werden.

Änderungen

Änderungen am Produkt oder an Teilen des Produkts sind nicht zulässig.

Installation

- Die Installation des Produkts ist entsprechend geschulten und befugten Technikern vorbehalten.
- Der elektrische Anschluss muss gemäß den örtlich gültigen Anforderungen erfolgen. Beachten Sie dabei auch die EMV-Richtlinien.
- Verwenden Sie während der Installation stets die vorgeschriebenen persönlichen Schutzausrüstungen (PSA) um Verletzungen vorzubeugen. Dies gilt auch für Personen, die während der Montage oder Wartung den Arbeitsbereich betreten.
- Auf ausreichende Ausleuchtung des Arbeitsbereiches achten!
- Seien Sie immer aufmerksam und bleiben Sie es bei der Arbeit. Installieren Sie das Produkt nie, wenn Sie unter dem Einfluß von Drogen, Alkohol oder Medikamenten stehen.
- Luft, die Chrom-, Nickel-, Beryllium-, Cadmium- oder Bleiteilchen enthält, darf nie recycelt werden. Diese Luft muss immer aus dem Arbeitsraum abgeführt werden.

3. Die "bestimmungsgemäße Verwendung" gemäß der EN-ISO 12100-1 ist die Verwendung, für die das technische Produkt gemäß den Angaben des Herstellers -einschließlich seiner Anweisungen in der Verkaufsbroschüre- geeignet ist. In Zweifelsfällen ist dies die Verwendung, die sich aus der Konstruktion, der Ausführung und der Funktion des Produkts als üblich ableiten läßt. Zur bestimmungsgemäßen Verwendung gehört auch die Einhaltung der Anweisungen in der Bedienungsanleitung.

Gebrauch

	WARNUNG! Feuergefahr! Das Produkt **nicht** gebrauchen für: - Polierarbeiten in Kombination mit Schleif-, Schweiß- oder anderen funkenerzeugenden Arbeiten (von Polier- oder Schleifscheiben stammende Fasern sind hochentzündlich und bergen bei Exposition gegenüber Funken ein hohes Filterbrandrisiko) - Lichtbogenschweißen - Absaugung bzw. Filtrierung von entzündichen, glühenden oder brennenden Teilchen oder Feststoffe oder Flüssigkeiten - Absaugung bzw. Filtrierung von aggressivem Rauch (wie Salzsäure) oder scharfen Teilchen - Absaugung bzw. Filtrierung von Staubteilchen, die bei Schweißarbeiten an grundierten Flächen freigesetzt werden - Absaugung von Zigaretten, Zigarren, Öltüchern und anderen brennenden Partikeln, Objekten und Säure
	WARNUNG! Explosionsgefahr! Das Produkt nicht gebrauchen für explosionsgefährdete Anwendungen, z. B.: - Aluminium Laserschneiden - Aluminium- und Magnesiumschleifen - explosionsgefährliche Umstände oder Substanzen/ Gase
	WARNUNG! Das Produkt **nicht** gebrauchen für: - Absaugung heißer Gase (ständig über 70 °C) - Flammenspritzen - Ölnebel - Schwerer Ölnebel in Schweißrauch - Absaugung von Zement, Säge- und Holzspänen usw.

- Inspizieren Sie das Produkt und überprüfen Sie es auf etwaige Beschädigungen. Überprüfen Sie die ordnungsgemäße Funktion der Schutzeinrichtungen.
- Das Produkt nie vor Ein-, Aus- oder Durchgängen stellen, die für Rettungsdienste u.a. zugänglich sein müssen.
- Verwenden Sie während des Gebrauchs stets die vorgeschriebenen persönlichen Schutzausrüstungen (PSA) um Verletzungen vorzubeugen. Dies gilt auch für Personen, die den Arbeitsbereich betreten.
- Überprüfen Sie den Arbeitsbereich. Halten Sie Unbefugte aus dem Arbeitsbereich fern.
- Schützen Sie das Produkt vor Wasser oder Feuchtigkeit.
- Sorgen Sie immer für ausreichende Belüftung, insbesondere in kleinen Räumen.
- Sorgen Sie dafür, dass am Arbeitsplatz in der Nähe des Produkts zugelassene Feuerlöschgeräte (geeignet für Brandklassen ABC) in ausreichender Zahl vorhanden sind.
- Keine Werkzeuge oder andere Gegenstände auf bzw. in der Einheit zurücklassen.
- Die Schweißstromrückleitung zwischen Werkstück und Schweißmaschine besitzt einen niedrigen Widerstand. Deswegen unbedingt eine Verbindung zwischen Werkstück und MobileGo vermeiden, damit der Schweißstrom nicht über die Schutzerdungsleitung des MobileGo zurück in die Schweißmaschine fließt.

Service, Wartung und Reparaturen

- Beachten Sie die angegeben Wartungsintervalle. Überfällige Wartung kann zu hohen Kosten für Reparaturen und Revisionen führen und kann den Garantieanspruch nichtig machen.
- Verwenden Sie die vorgeschriebenen persönlichen Schutzausrüstungen (PSA) um Verletzungen vorzubeugen. Dies gilt auch für Personen, die den Arbeitsbereich betreten.
- Sorgen Sie immer für ausreichende Belüftung.
- Verwenden Sie immer vom Hersteller zugelassenes Werkzeug und Material sowie zugelassene Ersatzteile, Schmiermittel

und Servicetechniken. Verwenden Sie nie abgenutztes Werkzeug und lassen Sie kein Werkzeug im oder auf dem Gerät zurück.
- Bereich nach der Arbeit reinigen.

	ACHTUNG! Service, Wartungs- und Reparaturarbeiten müssen entsprechend den Richtlinien TRGS 560 und TRGS 528 von autorisierten, ausgebildeten und qualifizierten Fachkräften unter Anwendung entsprechender Arbeitstechniken durchgeführt werden.
	ACHTUNG! Bevor Sie mit Service-, Wartung und Reparaturarbeiten beginnen: - die Maschine ausschalten und vom Netz abkoppeln
	Persönliche Schutzausrüstung (PSA) Während der Service-, Wartungs- und Reparaturarbeiten Atemschutz und Schutzhandschuhe tragen.
	WARNUNG Ein für Service- und Wartungsarbeiten verwendeter Industriestaubsauger muss der Staubklasse H gemäß EN 60335-2-69 entsprechen.

4 INSTALLATION

4.1 Benötigte Werkzeuge und Materialien

Sie benötigen folgende Werkzeuge und Materialien für die Installation der Einheit:
- Werkzeuge

4.1.1 Örtlich zu beziehen

- Netzstecker (mit Ausnahme vom MobileGo in 230V/1ph/50Hz)

4.2 Auspacken

Überprüfen Sie, ob das Produkt vollständig ist. Die Verpackung enthält folgendes:

Filtereinheit
- mobile Filtereinheit
- Unterlegscheibe M6 (8)
- Befestigungsschraube M6x25 (8)

Absaugarm

Bei einem MobileGo: Schlaucharm
- Absaugarm (vormontiert; exkl. Schlauchrohr)
- Schlauchrohr
- Schlauchklemme (2)
- Drehflansch
- Schwenkring, inkl. Gummimanschette
- Haube
- Kragen für Haube, mit Gittergewebe
- Unterlegscheibe M20

Bei einem MobileGo^{plus}: Metallrohr-Arm
- Absaugarm (vormontiert)
- Drehflansch
- Schwenkring, inkl. Gummimanschette
- Haube
- Kragen für Haube, mit Gittergewebe
- Unterlegscheibe M20

4.3 Absaugarm an mobiler Filtereinheit

Zur Montage des Absaugarms wie folgt vorgehen.

	HINWEIS Vor Befestigung der Schläuche überprüfen, ob sich der Absaugarm im Gleichgewicht befindet. Siehe Abschnitt 6.3.

Fig. 4.1
- Drehflansch (C) auf der Filtereinheit mit acht Schrauben M6x25 (A) und Unterlegscheiben M6 (B) montieren.

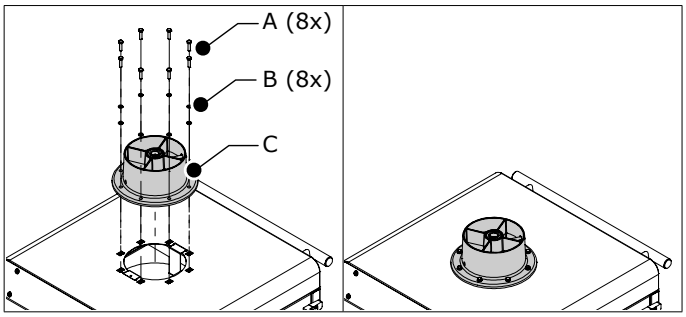

Fig. 4.1 Drehflansch

Fig. 4.2
- Bei einem Schlaucharm: Schlauchrohr auf die innen gelegenen Armstangen aufsetzen.
- Schlauchklemme (C) und Schwenkring (inkl. Gummimanschette) (D) über die Scharnierstange (B) ziehen.
- Unterlegscheibe M20 (E) auf den Drehflansch (F) aufsetzen.
- Scharnierstange (B) in den Drehflansch (F) stecken.
- Schlauchrohr (A) auf den Schwenkring (D) aufsetzen.
- Mit der Gummimanschette den Anschluss luftdicht ausführen.
- Schlauchrohr (A) mit der Schlauchklemme (C) am Schwenkring (D) befestigen.

	ACHTUNG! Zwischen Drehflansch und Schwenkring **Unterlegscheibe M20** (E) einsetzen, um Schäden zu vermeiden.

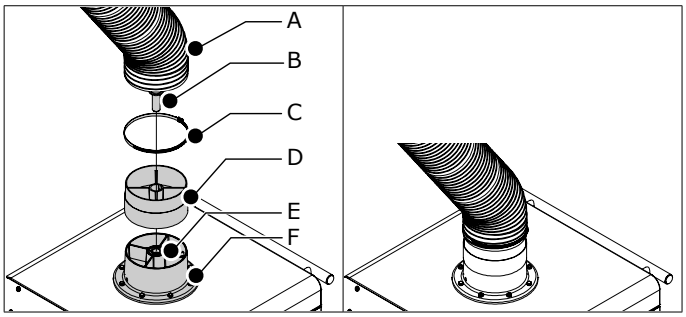

Fig. 4.2 Absaugarm an mobiler Filtereinheit

4.4 Montage der Haube

Zur Montage der Absaughaube wie folgt vorgehen.

Schlaucharm (EconomyArm): siehe Fig. 4.3
Metallrohr-Arm (KUA): siehe Fig. 4.4
- Das am Haubengelenk befestigte Befestigungsmaterial lösen.
- Die Absaughaube (G) mit Schraube (F), zwei Unterlegscheiben (E), zwei Federscheiben (D) und Sicherungsmutter (C) montieren.
- Haubenkragen (H) an der Absaughaube (G) befestigen. Dabei mit der Lasche befestigen.
- Schlauchrohr (A) an der Absaughaube anschließen.
- Schlauchrohr mit einer Schlauchklemme (B) befestigen.

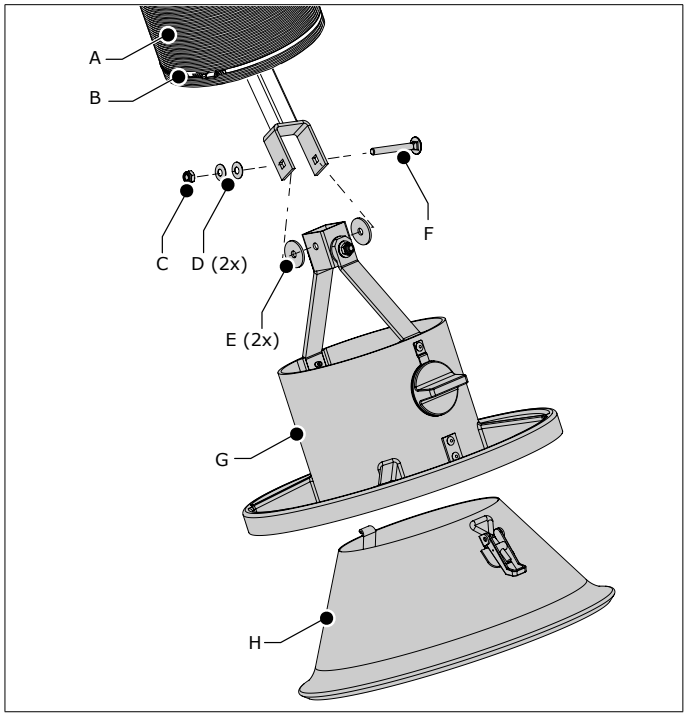

Fig. 4.3 Montage der Haube (Schlaucharm)

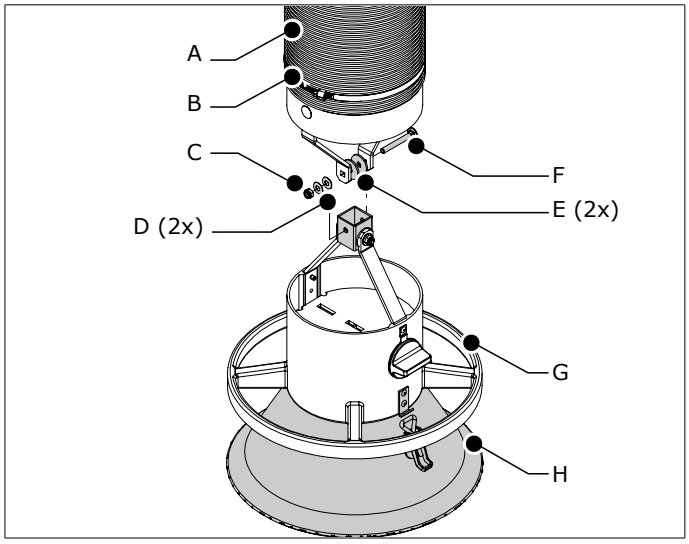

Fig. 4.4 Montage der Haube (Metallrohr-Arm)

5 BETRIEB

WARNUNG!
Feuergefahr! Das Produkt nicht gebrauchen für Polierarbeiten in Kombination mit Schleif-, Schweiß- oder anderen funkenerzeugenden Arbeiten.
Siehe Kapitel 3 / Sicherheitsvorschriften / Gebrauch.

5.1 Bedienfeld

Die Einheit umfaßt folgende Bedienelemente und Kontrolllampen:

Fig. 5.1
A Wippschalter 0-1 mit grüner LED
B Summer (Wartungsanzeige)

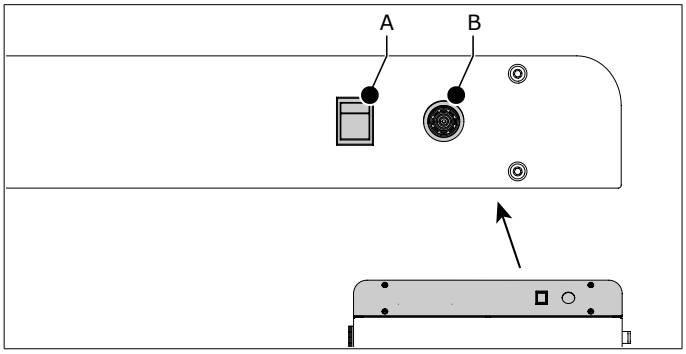

Fig. 5.1 Bedienelement und Kontrolllampe

5.2 Gebrauch

Weil es sich um eine mobile Anlage handelt, kann sie an jede gewünschte Stelle gestellt werden. Das beste Ergebnis wird erzielt, wenn sie möglichst nahe der Verschmutzungquelle aufgestellt wird.

- Die Absaughaube auf 400-800 mm Abstand von der Verschmutzungsquelle bringen. Siehe Fig. III auf Seite 51 für die richtige Position.
- Sicherstellen, dass die Absperrklappe (siehe Fig. 2.1A geöffnet ist.
- Die Einheit einschalten (siehe Fig. 5.1A).
- Die Schweißarbeiten beginnen.
- Bei einem Wechsel der Schweißposition die Haube auf die zur Schweißnaht bezogene korrekte Position einstellen.

WARNUNG
Um den Schweißrauch fern von der Atemzone des Schweißers zu halten, muss der gesamte Schweißrauch von der Absaughaube erfasst werden.

- Ca. 20 Sekunden nach Beendigung der Schweißarbeiten die Einheit ausschalten.

Ist der Abluftstrom während des Betriebs zu niedrig, dann ertönt ein akustischer Alarm (siehe Fig. 5.1B). Für die Störungssuche und Störungsabhilfe siehe Kapitel 7.

ACHTUNG
Bei einem nicht rechtzeitigen Austausch von Vorfilter und/oder HEPA-Kassettenfilter wird die Absaugleistung (der Absaugluftstrom) weiter sinken.

6 WARTUNG

6.1 Regelmäßige Wartung

Das Produkt wurde so entworfen, dass es bei minimalem Wartungsaufwand langfristig störungsfrei funktioniert. Damit dies gewährleistet ist, müssen jedoch einige einfache, regelmäßig auszuführende Wartungs- und Reinigungsarbeiten durchgeführt werden, die in diesem Kapitel beschrieben werden. Sofern Sie mit der gebotenen Vorsicht vorgehen und die Wartungsarbeiten regelmäßig durchführen, werden mögliche Störungen meistens entdeckt und können sie beseitigt werden, bevor sie zum Stillstand führen.

WARNUNG
Überfällige Wartung kann Feuer verursachen.

Die angegebenen Wartungsintervalle hängen von den jeweiligen Arbeits- und Betriebsbedingungen ab. Daher wird -zusätzlich zu der in dieser Anleitung angegebenen regelmäßigen Wartung- empfohlen, das Produkt einmal pro

Jahr einer gründlichen Gesamtinspektion zu unterziehen. Wenden Sie sich zu diesem Zweck an Ihren Händler.

Komponent	Tätigkeit	Frequenz: alle X Monate	
		X=6	X =12
Filtereinheit			
Gehäuse	Das Äußere mit einem milden Reinigungsmittel reinigen.		X
	Das Innere mit einem Industriestaubsauger reinigen und den Staub aus dem Filterkompartiment entfernen.		X
	Das Dichtungsmaterial kontrollieren. Falls erforderlich austauschen.		X
Ventilator	Auf Schmutzverkrustungen kontrollieren. Falls erforderlich reinigen.		X
Netzkabel	Auf Beschädigung kontrollieren. Falls erforderlich reparieren bzw. austauschen.	X *)	
Absaugarm			
Röhren	Das Äußere mit einem milden Reinigungsmittel reinigen	X	
	Das Innere gründlich reinigen	X	
Schläuche	Auf Risse und Beschädigungen kontrollieren. Falls erforderlich austauschen	X	
Haube	Die ordnungsgemäße Funktion der Haube kontrollieren. Gegebenenfalls die Reibung einstellen; siehe Abschnitt 6.3	X	
Arm-bewegung	Die horizontalen, vertikalen und diagonalen Bewegungsmöglichkeiten des Absaugarms überprüfen. Gegebenenfalls die Reibung einstellen; siehe Abschnitt 6.3	X	
*) Vor jedem Einsatz			

6.2 Filteraustausch

Bei einem zu niedrigen Absaugluftstrom ertönt ein akustischer Alarm.

	Sicherstellen, dass: - die Absperrklappe geöffnet ist - den Absaugarm nicht vollständig gefaltet ist

Bei fortgesetztem Alarm den/die Kassettenfilter austauschen.

Da die Vorfilter-Kassette kleiner und dadurch schneller gesättigt als der HEPA-Kassettenfilter ist, muss die Vorfilter-Kassette mehrmals getauscht werden, ehe ein Tausch des HEPA-Kassettenfilters fällig ist.

	Persönliche Schutzausrüstung (PSA) Beim Austauschen der Kassettenfilter Atemschutz und Schutzhandschuhe tragen.
	WARNUNG Kassettenfilter **nicht** während des Ventilatorbetriebs austauschen!
	WARNUNG Um keine Partikel freizusetzen, **niemals** gebrauchte Filterpatronen ausschütteln, reinigen oder absaugen.

6.2.1 Vorfilter-Kassette

Um die Vorfilter-Kassette auszutauschen wie folgt vorgehen.

Fig. 6.1
- Die Einheit vom Netz trennen.
- Rückseitige Tür (B) öffnen.
- Die Vorfilter-Kassette (A) entfernen
- Die gebrauchte Vorfilter-Kassette gemäß den örtlich gültigen Bestimmungen entsorgen.
- Neue Vorfilter-Kassette einsetzen. Der auf dem Rahmen befindliche Pfeil muss nach unten[4] zeigen.
- Tür schließen und verriegeln.

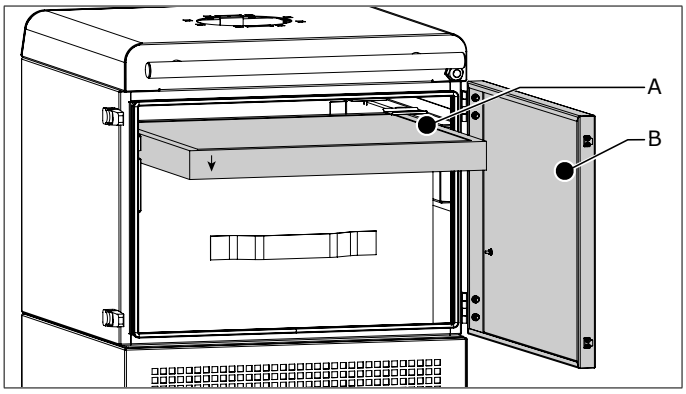

Fig. 6.1 Austausch der Vorfilter-Kassette

	Bei fortgesetztem Alarm nach dem Austausch der Vorfilter-Kassette, ist ein Austausch des HEPA-Kassettenfilters fällig.

6.2.2 HEPA-Kassettenfilter

Um den HEPA-Kassettenfilter auszutauschen wie folgt vorgehen.

Fig. 6.2
- Die Einheit vom Netz trennen.
- Rückseitige Tür öffnen.
- Vorfilter-Kassette entfernen.
- HEPA-Kassettenfilter (D) etwas anheben und entfernen.
- Den gebrauchten Kassettenfilter gemäß den örtlich gültigen Bestimmungen entsorgen.
- Neuen HEPA-Kassettenfilter einsetzen. Die seitlichen Stifte (A) passen genau in die Schlitze (B).
- Die Vorfilter-Kassette wieder einsetzen. Der auf dem Rahmen befindliche Pfeil muss nach unten zeigen[5].
- Tür schließen und verriegeln.

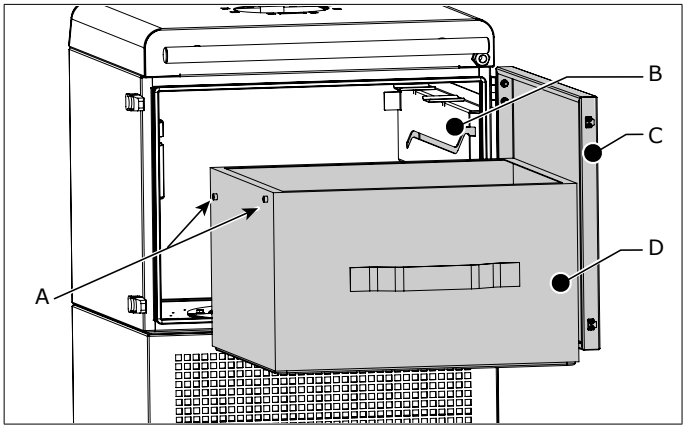

Fig. 6.2 Austausch des HEPA-Kassettenfilters

4. Der Pfeil zeigt die Luftstromrichtung an
5. Der Pfeil zeigt die Luftstromrichtung an. Eine nicht korrekt eingebaute Vorfilter-Kassette beeinträchtigt die Filterlebensdauer.

6.3 Einstellung des Absaugarms

Verbleibt der Absaugarm ganz oder teilweise nicht in gewünschter Position, muß die Reibung neu eingestellt werden.

6.3.1 Schlaucharm (EconomyArm)

- Feststellen, welches Gelenk mehr oder weniger Reibung benötigt.
- Schlauchrohr lösen, um Zugriff auf die Scharniere zu erhalten.
- Absaugarm in eine horizontale Position ziehen.
- Reibung einstellen; siehe die Einstellpunkte in Fig. V auf Seite 52.

6.3.2 Metallrohr-Arm (KUA)

- Feststellen, welches Gelenk mehr oder weniger Reibung benötigt.
- Schlauch für Zugriff auf das Scharnier an ermittelter Position lösen.
- Absaugarm in eine horizontale Position ziehen.
- Reibung einstellen; siehe die Einstellpunkte in Fig. V auf Seite 52.

7 FEHLERBEHEBUNG

Wenn die Einheit nicht oder nicht ordnungsgemäß funktioniert, dann können Sie möglicherweise anhand der folgenden Checkliste die Störung selbst beheben. Wenn dies nicht der Fall ist, wenden Sie sich bitte an Ihren Händler.

WARNUNG
Beim Ausführen der untenstehenden Arbeiten die in Kapitel 3 beschriebenen Sicherheitsvorschriften befolgen.

Störung	Problem	Mögliche Ursache	Lösung
Der Ventilator springt nicht an	Die Einheit funktioniert nicht	Keine Netzspannung	An Netzspannung anschließen
		Die thermische Überlast-sicherung ist aktiviert	- Ventilator und Motor überprüfen und Ursache des Problems beseitigen - Zum Zurücksetzen die hinter der Frontplatte befindlichen rote Taste drücken. Siehe Fig. IV auf Seite 51.
		Netzkabel defekt	Netzkabel reparieren bzw. austauschen
		Kontakte gelöst	Die Kontakte reparieren
		Motor defekt	Motor reparieren bzw. austauschen
Grüne LED leuchtet, Ventilator läuft jedoch nicht an	Die Einheit funktioniert nicht	Relais defekt	Relais austauschen
		Thermisches Relais defekt	Thermisches Relais austauschen
		Motor defekt	Motor reparieren bzw. austauschen

Störung	Problem	Mögliche Ursache	Lösung
Unzu-reichende Absaug-leistung	Die Einheit funktioniert nicht richtig	Die Absperr-klappe in der Haubes des Absaugarms ist (teilweise) geschlossen	Absperrklappe (vollständig) öffnen
		Verstopfte Filter & Drucksensor nicht angeschlossen	Anschluss der Druckrohre reparieren
		Filter gestättigt & Drucksensor defekt	Drucksensor und Vorfilter-Kassette austauschen
			Ebenfalls den HEPA-Kassettenfilter austauschen
Der Summer gibt ein akustisches Warnsignal	Unzu-reichende Absaug-leistung	Vorfilter gesättigt	Vorfilter-Kassette austauschen
		HEPA-Filter gesättigt	HEPA-Kassettenfilter austauschen
Absaugarm verbleibt nicht in gewünschter Position	Rauch entweicht; keine korrekte Absaugung	Reibung ist nicht korrekt eingestellt	Reibung einstellen; siehe die Einstellpunkte in Fig. V auf Seite 52
Arm lässt sich nicht in gewünschte Position verstellen			

8 ERSATZTEILE

8.1 Filtereinheit

Die nachfolgenden Ersatzteile sind für die Filtereinheit erhältlich;
- siehe Explosionszeichnung Fig. VIII auf Seite 57
-

8.2 Absaugarm

Die nachfolgenden Ersatzteile sind für die Absaugarme erhältlich;
- Schlaucharm (EconomyArm): siehe Explosionszeichnung Fig. VI auf Seite 53
- Metallrohr-Arm (KUA): siehe Explosionszeichnung Fig. VII auf Seite 55

9 SCHALTPLAN

Siehe den separat beigefügten Schaltplan.

10 ENTSORGUNG

Demontage und Entsorgung ausschließlich von dafür qualifizierten Personen ausführen lassen.

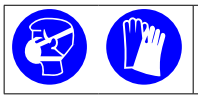

Persönliche Schutzausrüstung (PSA)
Bei der Demontage und Entsorgung Atemschutz und Schutzhandschuhe tragen.

10.1 Demontage

Für eine sichere Demontage unbedingt folgende Sicherheitsanweisungen beachten.

Vor der Demontage:
- Einheit von der Netzspannung abklemmen
- Außenseite reinigen

Während der Demontage:
- Sicherstellen, dass der Demontagebereich ausreichend belüftet wird, z. B. über eine mobile Belüftungseinheit

Nach der Demontage:
- Demontagebereich reinigen

10.2 Entsorgung

Anfallende Schmutzstoffe und Staub zusammen mit den gebrauchten Filter in Übereinstimmung mit den gesetzlichen Bestimmungen professionell entsorgen.

EG-KONFORMITÄTSERKLÄRUNG

EG-Konformitätserklärung für Maschinen

Wir, Plymovent Manufacturing B.V., Koraalstraat 9, 1812 RK Alkmaar, die Niederlande, erklären hiermit eigenverantwortlich dass die Produkte:
- MobileGo
- MobileGo^{plus}

worauf sich diese Erklärung bezieht, hergestellt sind:
gemäß den Bestimmungen der folgenden Richtlinien:
- Richtlinie für Maschinen 2006/42 EC
- EMV 2014/30 EU
- LVD 2014/35 EU
- ErP-Richtlinie 2009/125 EC

Unterschrift:

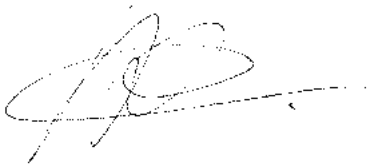

Name:	M.S.J. Ligthart
Funktion:	Product Manager
Ausgabedatum:	den 1. Mai 2018

AVANT-PROPOS

Utilisation du manuel

This manual is intended to be used as a work of reference for professional, well trained and authorised users to be able to safely install, use, maintain and repair the product mentioned on the cover of this document.

Pictogrammes et symboles

Dans ce manuel, il est fait usage des pictogrammes et symboles suivants :

	CONSEIL Suggestions et conseils en vue de faciliter l'exécution des divers travaux ou manipulations.
	ATTENTION Remarque avec complément d'information pour l'utilisateur. Remarque attirant l'attention de l'utilisateur sur d'éventuels problèmes.
	AVERTISSEMENT Procédures qui, à défaut d'être exécutées avec les précautions nécessaires, peuvent occasionner l'endommagement du produit, de l'atelier ou de l'environnement.
	MISE EN GARDE Procédures qui, à défaut d'être exécutées avec les précautions nécessaires, peuvent occasionner un endommagement sévère du produit ou une lésion corporelle.
	AVERTISSEMENT Risque de tension électrique.
	MISE EN GARDE Risque de feu! Avertissement important pour la prévention des incendies.
	MISE EN GARDE Risque d'explosion! Avertissement important pour la prévention des explosions.
	Equipement de protection individuelle (EPI) Instructions d'emploi d'une protection respiratoire lorsque vous effectuez des travaux de service, d'entretien et de réparation, ainsi que lors de la réalisation de tests fonctionnels. Nous vous recommandons d'utiliser un demi-masque conformément à la norme EN 149:2001 + A1:2009, classe FFP3 (Directive 89/686/EEC).
	Equipement de protection individuelle (EPI) Instructions d'emploi de gants de protection lorsque vous effectuez des travaux de service, d'entretien et de réparation.

Indicateurs de texte

Les listes désignées par « - » (trait d'union) concernent les énumérations.
Les listes désignées par « • » (puce) concernent les étapes à suivre.

Service et assistance technique

Pour toute information concernant des réglages spécifiques, des travaux d'entretien et de réparation qui sortent du cadre de ce manuel, veuillez prendre contact avec le fournisseur du produit. Ce fournisseur est toujours disposé à vous aider.
Assurez-vous que vous disposez des données suivantes :
- nom du produit
- numéro de série

Vous trouverez ces données sur la plaque d'identification.

Indications de produit

Sauf indication spéciale, le contenu de ce manuel s'applique aussi bien au MobileGo qu'au MobileGo^{plus}.

1 INTRODUCTION

1.1 Identification du produit

La plaque d'identification comporte les données suivantes :
- nom du produit
- numéro de série
- tension d'alimentation et fréquence
- puissance

1.2 Description générale

Le MobileGo est une unité de filtration mobile avec un ventilateur intégré et un bras d'aspiration. Il comprend un préfiltre à cassette et une cassette filtrante HEPA (tous deux jetables). Grâce aux quatre roues de transport (dont deux sont des roues pivotantes à frein), le MobileGo se prête parfaitement aux installations relativement petites ou à proximité de sources de pollution sans emplacement fixe.

1.2.1 Intensité d'utilisation

Nous vous recommandons d'utiliser le MobileGo pour le soudage occasionnel[1] et le soudage TIG. Le MobileGo^{plus} est adapté aux activités de soudage occasionnelles ou régulières[2].

1.3 Spécifications techniques

	MobileGo		**MobileGo^{plus}**	
Dimensions et caractéristiques				
Matériau (boîtier)	acier électro-zingué			
Poids (net), sans bras	84 kg (185 lb)		85,5 kg (188.5 lb)	
Filtres				
Préfiltre à cassette : - matériau - surface filtrante	 polyester 1 m² (10.8 p²)		 polyester 1 m² (10.8 p²)	
- classification du filtre	ISO Coarse 70% selon ISO 16890		ISO Coarse 70% selon ISO 16890	
Cassette filtrante HEPA : - matériau - surface filtrante	 fibre de verre 15 m² (161 p²)		 fibre de verre 26 m² (280 p²)	
- classe d'efficacité	E12 selon EN 1822-1:2009		E12 selon EN 1822-1:2009	
Lavable	non		non	
Bras d'aspiration				
Type	bras tuyau (EconomyArm)		bras métallique (KUA)	
Longueur	2 ou 3 m		2 ou 3 m	
Diamètre	Ø 160 mm (6.3 po.)		Ø 160 mm (6.3 po.)	
Poids	**Type**	**Poids**	**Type**	**Poids**
	EA-2	11 kg (24.3 lb)	KUA-2	12 kg (26.5 lb)
	EA-3	13 kg (28.7 lb)	KUA-3	15,5 kg (34.2 lb)
Ventilateur				
Type de ventilateur	radial			
Capacité d'aspiration	max. 850 m³/h (500 CFM)			
Vitesse de ventilateur	2800 tr/min			
Niveau sonore	67 dB(A) selon ISO 3746			
Données électriques				
Puissance absorbée	1,1 kW (1.5 HP)			

1. env. 1 bobine de fil massif ou 7,5 kg (16,5 livres) d'électrodes par mois
2. env. 2 bobines de fil massif ou 15 kg (33 livres) d'électrodes par mois

Tensions d'alimentation disponibles	- 115V/1ph/50Hz - 230V/1ph/50Hz
Conception de moteur	IEC
Classe d'efficacité énergétique	s-o
Câble d'alimentation	5 m
Fiche : - 115V/1ph/50Hz - 115V/1ph/60Hz - 230V/1ph/50Hz	Type: - aucune - aucune - F
Classe de fumée de soudage	
W3	selon ISO 15012-1:2013

1.3.1 Dimensions

Voir Fig. I à la page 50

1.4 Working range

Voir Fig. II à la page 50.

1.5 Conditions ambiantes et de processus

Température de processus : - min. - nom. - max.	 5°C (41°F) 20°C (68°F) 70°C (158°F)
Humidité relative max.	90%
SApte à l'usage extérieure	non

1.6 Transport de la machine

Le fabricant ne peut être tenu pour responsable des dommages de transport après livraison du produit.

- Manipulez toujours avec précaution l'unité de filtration et le bras d'aspiration l'accompagnant.
- Démontez complètement le bras d'aspiration avant transport. Démontez le bras en exécutant la procédure de montage à l'envers. Ensuite, l'unité de filtration et le bras peuvent être transportés sur une palette dans l'emballage d'origine.
- Afin d'éviter tout dommage, attention que l'unité de filtration et le bras ne bougent pas sur la palette.

2 DESCRIPTION DE PRODUIT

2.1 Composants

Le produit se compose des composants et éléments principaux suivants :

Fig. 2.1
A obturateur
B bras d'aspiration (montré : bras tuyau)
C tableau de commande
D préfiltre à cassette
E cassette filtrante HEPA
F ventilateur + moteur

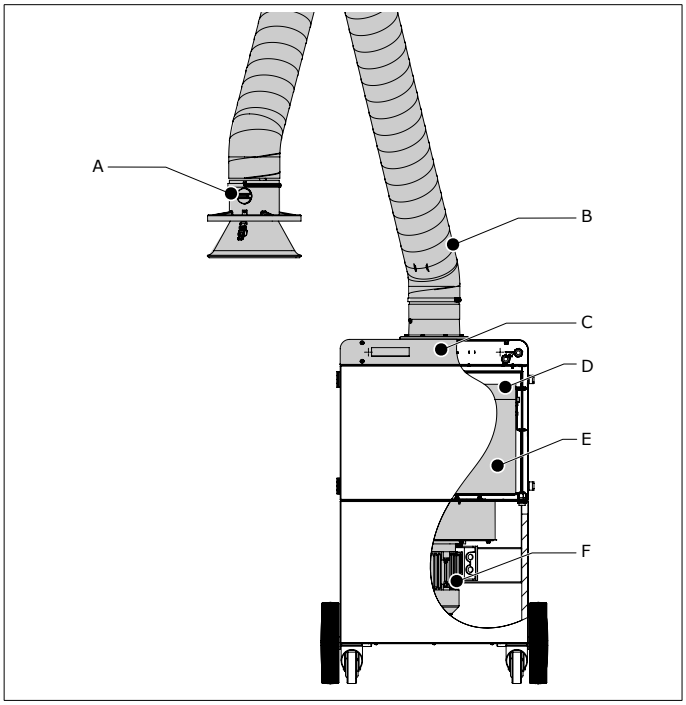

Fig. 2.1 Composants et éléments principaux

2.2 Fonctionnement

Le MobileGo fonctionne selon le principe de recyclage. La fumée de soudure est aspirée par le ventilateur intégré à la hotte du bras d'aspiration raccordé. L'air pollué passe à travers le préfiltre à cassette et il est nettoyé par la cassette filtrante HEPA.
L'air nettoyé est renvoyé dans l'atelier via la grille d'évacuation sur la côté arrière de l'unité.

2.2.1 Indication de remplacement de filtre

Le MobileGo est équipé d'un indicateur de service qui surveille le flux d'air. Il émet un signal sonore lorsqu'il est nécessaire de remplacer le ou les filtres.

3 INSTRUCTIONS DE SÉCURITÉ

Généralités

Le fabricant décline toute responsabilité en cas de dommage ou de lésion corporelle résultant de la non observation (stricte) des consignes de sécurité et des instructions de ce manuel, ou de négligence durant l'installation, l'entretien et la réparation du produit figurant en première page de couverture de ce document et des éventuels accessoires correspondants.
En fonction des conditions de travail spécifiques ou des accessoires employés, il est possible que des consignes de sécurité complémentaires s'imposent. Veuillez prendre immédiatement contact avec votre fournisseur si vous constatez un risque potentiel lors d'emploi du produit.

L'utilisateur du produit est en tout temps entièrement responsable du respect des consignes et directives de sécurité locales en vigueur. Respectez donc toutes les consignes et directives applicables.

Manuel opérateur

- Toute personne qui travaille sur ou avec le produit est tenue de prendre connaissance de ce manuel et d'en observer scrupuleusement les instructions. La direction de l'entreprise doit instruire le personnel sur la base du manuel et de prendre en considération toutes les instructions et indications.
- Ne modifiez jamais l'ordre des opérations à effectuer.
- Conservez le manuel constamment à proximité du produit.

Opérateurs

- L'utilisation du produit est réservée exclusivement aux opérateurs instruits et autorisés en ce sens. Intérimaires et personnes en formation ne doivent utiliser le produit que sous la supervision et la responsabilité d'un professionnel.
- Soyez constamment vigilant et concentrez-vous sur votre travail. N'utilisez pas le produit si vous êtes fatigués ou sous l'influence de drogues, d'alcool ou de médicaments.
- La machine n'est pas conçue pour être utilisée par des enfants ou des personnes ayant des capacités physiques, sensorielles ou mentales réduites, ou un manque d'expérience et de connaissance, si ces personnes ne sont pas surveillées ou n'ont pas reçu des instructions.
- Surveiller les enfants afin qu'ils ne jouent pas avec la machine.

Emploi conforme à la destination[3]

Ce produit a été exclusivement conçu pour aspirer et filtrer les fumées et particules qui se dégagent lors des opérations de soudure et de coupage les plus courantes. Tout autre usage est considéré comme non conforme à la destination du produit. Le fabricant décline toute responsabilité en cas de dommage ou de lésion corporelle résultant de cet autre usage. Le produit est en conformité avec les normes et directives en vigueur. Utilisez le produit uniquement s'il se trouve en parfait état technique, conformément à la destination sus-décrite.

Spécifications techniques

Les spécifications indiquées dans ce manuel ne doivent pas être modifiées.

Modifications

La modification du produit ou des composants n'est pas autorisée.

Installation

- L'installation du produit est réservée exclusivement aux techniciens instruits et autorisés en ce sens.
- La connexion électrique doit être effectuée en accord avec les exigences locales. Assurez-vous de la conformité aux dispositions des règlements CEM.
- Utilisez toujours, pendant l'installation, les équipements de protection individuelle (EPI) afin d'éviter les blessures. Ceci vaut également pour les personnes pénétrant dans la zone de travail pendant l'installation.
- Assurez un bon éclairage du poste de travail.
- Soyez constamment vigilant et concentrez-vous sur votre travail. N'installez pas le produit si vous êtes fatigués ou sous l'influence de drogues, d'alcool ou de médicaments.
- Proscrivez le recyclage de l'air contenant des éléments de chrome, nickel, béryllium, cadmium, plomb, etc. Cet air doit toujours être évacué en dehors de l'atelier.

3. « Emploi conforme à la destination » tel arrêté dans la norme EN-ISO 12100-1 est l'usage pour lequel le produit technique est approprié d'après la spécification du fabricant - inclusivement ses indications dans la brochure de vente. En cas de doute, c'est l'usage que l'on peut normalement déduire de la construction, du modèle et de la fonction du produit. L'emploi conforme à la destination suppose également le respect des instructions du manuel opérateur.

Utilisation

	MISE EN GARDE Risque de feu! N'utilisez pas le produit à des fins de : - polissage combiné au meulage, au soudage ou à toute autre application produisant des étincelles (les fibres des disques de polissage ou abrasifs à lamelles sont hautement inflammables et présentent un risque élevé d'incendies de filtres en cas d'exposition à des étincelles) - vapeurs formées lors du gougeage - l'aspiration et/ou de la filtration de particules ou de substances (liquides) inflammables, incandescentes ou brûlantes - l'aspiration et/ou de la filtration des fumées agressives (telles que l'acide chlorhydrique) ou des particules coupantes - l'aspiration et/ou de la filtration de particules de poussière qui se dégagent des travaux de soudure sur des surfaces traitées avec une peinture primaire - aspirer des cigarettes brûlantes, cigares, linges à l'huile et autres particules, objets et acides brûlantes
	MISE EN GARDE Risque d'explosion! N'utilisez pas le produit pour des applications présentant des risques d'explosion, p. ex. : - découpe au laser d'aluminium - particules abrasives d'aluminium ou de magnésium - environnements et substances/gaz explosifs
	MISE EN GARDE N'utilisez pas le produit à des fins de : - vapeurs chaudes (d'une température dépassant les 70°C/158°F continuellement) - projection à la flamme - vapeurs d'huile - brouillard d'huile dense dans la fumée de soudure - extraction de ciment, de poussières de sciage, de poussières de bois, etc.

- Inspectez le produit et assurez-vous qu'il n'est pas endommagé. Vérifiez le fonctionnement correct des dispositifs de sécurité.
- Ne placez jamais le produit devant les entrées, sorties, et passages destinés aux services de secours.
- Utilisez toujours, pendant l'utilisation les équipements de protection individuelle (EPI) afin d'éviter les blessures. Ceci vaut également pour les personnes pénétrant dans la zone de travail pendant l'installation.
- Contrôlez la zone de travail. Interdisez l'accès de cette zone aux personnes non autorisées.
- Protégez le produit contre l'eau et l'humidité.
- Assurez toujours une aération suffisante, notamment dans les petits locaux.
- Assurez-vous de la présence d'un nombre suffisant d'extincteurs homologués (classes de feu ABC) dans l'atelier, à proximité du produit.
- Veillez à ne laisser traîner aucun outil dans ou sur le produit.
- Le circuit de retour du courant de soudage entre la pièce à souder et le poste de soudage dispose d'une faible résistance. Évitez par conséquent toute liaison entre la pièce à souder et le MobileGo, afin qu'il soit impossible que le courant de soudage ne retourne au poste de soudage via le conducteur de protection du MobileGo.

Service, entretien et réparations

- Respectez le calendrier d'entretien indiqué dans ce manuel. Un retard dans les travaux d'entretien peut se traduire par des coûts élevés de réparations et de révisions et peut même entraîner l'annulation de la garantie.

- Utilisez toujour les équipements de protection individuelle (EPI) afin d'éviter les blessures. Ceci vaut également pour les personnes pénétrant dans la zone de travail.
- Assurez toujours une aération suffisante.
- Utilisez toujours des outils, pièces, matériaux, lubrifiants et techniques d'entretien et de réparation approuvés par le fabricant. Évitez l'usage des outils usés et veillez à ne laisser traîner aucun outil dans ou sur le produit.
- Nettoyez ensuite la zone.

	ATTENTION Le service, l'entretien et les réparations doivent être effectués uniquement selon les directives TRGS 560 et TRGS 528 par des personnes agréées, qualifiées et expertes utilisant des méthodes de travail appropriées.
	ATTENTION Avant d'entreprendre les travaux de service, d'entretien et/ou de réparation : - débranchez l'unité
	Equipement de protection individuelle (EPI) Portez une protection respiratoire et des gants de protection pendant le service, l'entretien et les réparations.
	MISE EN GARDE L'aspirateur industriel utilisé pendant l'entretien et la maintenance doit être conçu pour la classe de poussière H, conformément à la norme EN 60335-2-69 ou pour la classe HEPA (efficacité de ≥99.97% à 0,3 µm).

4 INSTALLATION

4.1 Outils et outillage

Les outils et l'outillage suivants sont nécessaires pour installer l'unité :
- outils de base

4.1.1 A acquérir localement

- fiche (à l'exception du MobileGo en 230V/1ph/50Hz)

4.2 Déballage

Contrôlez si le produit est complet. Le contenu de l'emballage se compose des éléments suivants :

Unité de filtration
- unité mobile
- rondelle M6 (8)
- boulon M6x25 (8)

Bras d'aspiration

En cas d'un MobileGo : bras tuyau
- bras d'aspiration (pré-assemblé ; hors tuyau)
- tuyau
- collier de serrage (2)
- bride rotative
- joint tournant, manchon inclus
- hotte
- collet pour hotte avec toile métallique
- rondelle M20

En cas d'un MobileGo^{plus} : bras métallique
- bras d'aspiration (pré-assemblé)
- bride rotative
- joint tournant, manchon inclus
- hotte
- collet pour hotte avec toile métallique
- rondelle M20

4.3 Bras sur l'unité mobile

Pour installer le bras d'aspiration, procédez comme suit.

	CONSEIL Effectuez un contrôle d'équilibrage du bras avant de fixer les tuyaux. Reportez-vous à la section 6.3.

Fig. 4.1
- Installez la bride rotative (C) sur l'unité de filtration avec les 8 boulons M6x25 (A) + rondelles (B).

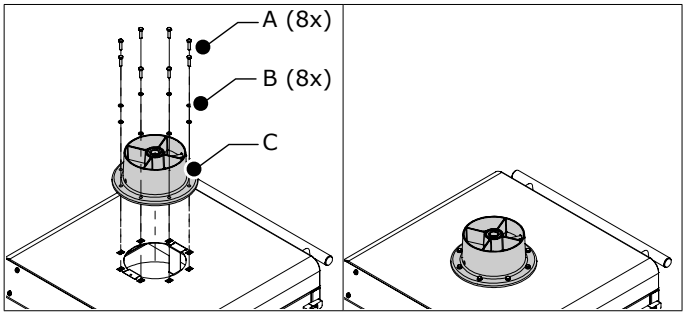

Fig. 4.1 Bride rotative

Fig. 4.2
- En cas d'un bras tuyau : placez le tuyau sur les tiges internes du bras.
- Déplacez le collier de serrage (C) et l'anneau pivotant du bras (y compris le manchon en caoutchouc) (D) sur la tige d'articulation (B).
- Placez la rondelle M20 (E) sur la bride rotative (F).
- Placez la tige d'articulation (B) dans la bride rotative (F).
- Placez le tuyau (A) sur l'anneau pivotant du bras (D).
- Utilisez le manchon en caoutchouc pour rendre le raccordement étanche à l'air.
- Fixez le tuyau (A) à l'anneau pivotant (D) avec le collier de serrage (C).

	ATTENTION! Veillez à installer la rondelle M20 (E) entre la bride rotative et l'anneau pivotant afin d'éviter tout dommage.

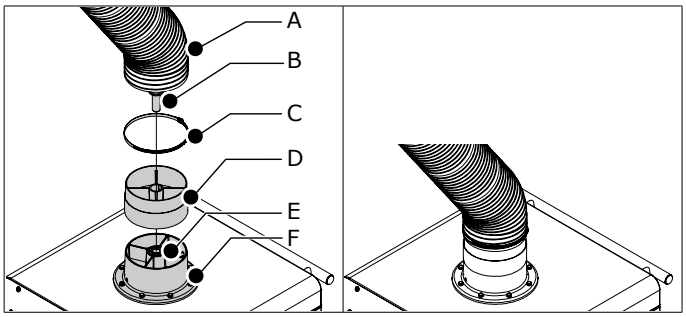

Fig. 4.2 Bras sur l'unité mobile

4.4 Montage de la hotte

Pour installer la hotte, procédez comme suit.

Bras tuyau (EconomyArm) : voir Fig. 4.3
Bras métallique (KUA) : voir Fig. 4.4
- Desserrez les matériaux de fixation fixés à la charnière de la hotte.
- Installez la hotte d'aspiration (G) avec le boulon (F), 2 rondelles (E), 2 rondelles de ressort (D) et un contre-écrou (C).
- Installez le collet de la hotte (H) sur la hotte (G). Fixez-le avec l'attache.
- Installez le tuyau (A) sur la hotte.
- Fixez le tuyau avec le collier de serrage (B).

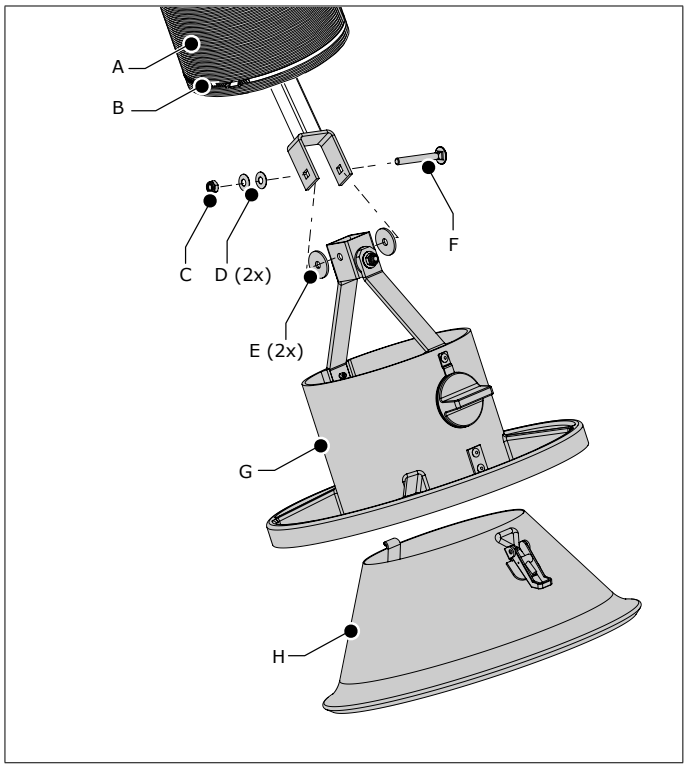

Fig. 4.3 Montage de la hotte (bras tuyau)

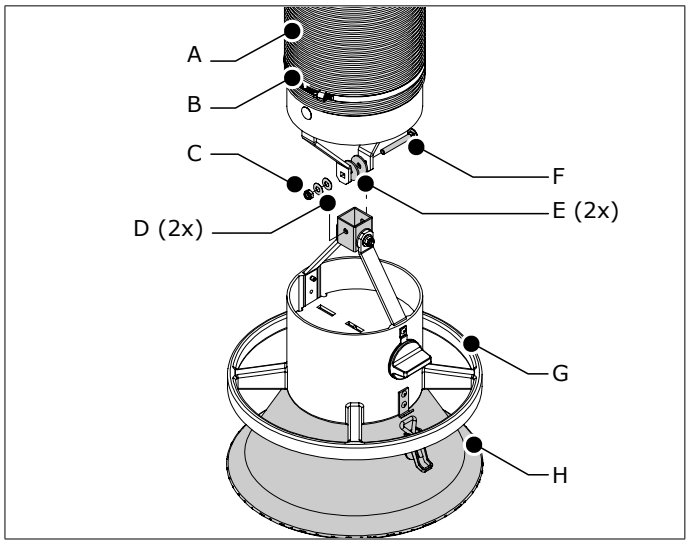

Fig. 4.4 Montage de la hotte (bras métallique)

5 UTILISATION

MISE EN GARDE
Risque de feu! N'utilisez **pas** le produit pour des applications de polissage combiné au meulage, au soudage ou à toute autre application produisant des étincelles.
Reportez-vous au chapitre 3 / Instructions de sécurité / Utilisation.

5.1 Tableau de commande

L'unité est munie des fonctions et indicateurs suivantes :

Fig. 5.1
A Interrupteur à bascule (0-1) avec DEL verte
B Ronfleur (indicateur de service)

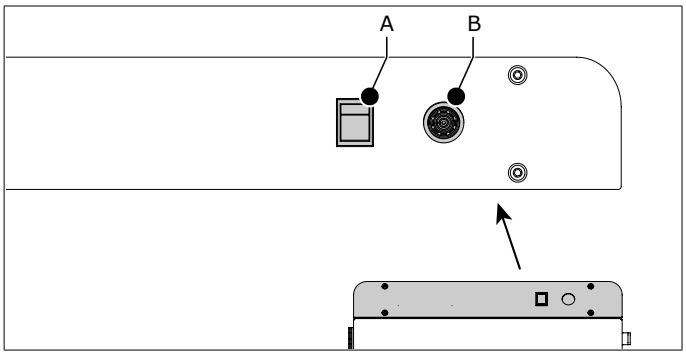

Fig. 5.1 Fonctions et indicateurs

5.2 Utilisation

Comme il s'agit d'une unité mobile, l'unité peut être utilisée à n'importe quel endroit. Pour obtenir les meilleurs résultats de fonctionnement, disposez l'unité le plus près possible de la source de pollution.

- Placez la hotte du bras d'aspiration à une distance 400-800 mm (16-32 po.) au dessus de la source de pollution. Voir Fig. III à la page 51 pour la position correcte.
- Vérifiez que l'obturateur (voir Fig. 2.1A) est ouvert.
- Mettez en marche l'unité (voir Fig. 5.1A).
- Commencez à souder.
- En cas de changement de position de soudure, dirigez la hotte correctement vers la soudure.

MISE EN GARDE
Afin que la fumée de soudure soit éloignée de la zone respiratoire du soudeur, assurez-vous que toute la fumée soit extraite par la hotte.

- Une fois le soudage terminé, attendez environ 20 secondes avant d'arrêter l'unité.

Lorsque le flux d'air est trop faible pendant l'utilisation, le ronfleur (voir Fig. 5.1B) émet une alarme sonore. Reportez-vous au chapitre 7 pour déterminer la cause possible et la solution.

ATTENTION
Si vous ne remplacez pas le préfiltre et/ou la cassette filtrante HEPA en temps utile, le flux d'air (capacité d'aspiration) continue de diminuer.

6 ENTRETIEN

6.1 Entretien périodique

Le produit a été conçu pour fonctionner longtemps sans problème et avec un minimum d'entretien. Pour vous en assurez, if faut néanmoins effectuer les indispensables opérations d'entretien et de nettoyage décrites dans ce chapitre. Si vous procédez avec les précautions nécessaires et assurez un entretien régulier, les éventuels problèmes seront généralement décelés et corrigés avant qu'ils n'occasionnent une panne.

MISE EN GARDE
Tout retard dans l'entretien peut provoquer un feu.

Le calendrier d'entretien indiqué peut varier en fonction des conditions de travail et d'exploitation. C'est pourquoi - outre le calendrier d'entretien périodique indiqué dans ce manuel - il est recommandé de soumettre chaque année la machine à une

inspection générale et minutieuse. Pour cela, contactez votre fournisseur.

Composant	Opération	Fréquence : chaque X mois	
		X=6	X =12
Unité de filtration			
Boîtier	Nettoyez l'extérieur à l'aide d'un nettoyant doux.		X
	Nettoyez l'intérieur à l'aide d'un aspirateur industriel et éliminez la poussière du compartiment du filtre.		X
	Contrôlez le matériel d'étanchéité. Remplacez-le si nécessaire.		X
Ventilateur	Contrôlez quant à la présence de saleté incrustée. Nettoyez-le si nécessaire.		X
Câble d'alimenta-tion	Vérifiez si il n'est pas endommagé. Remplacez-le si nécessaire.	X *)	
Bras d'aspiration			
Tubes	Nettoyez l'extérieur à l'aide d'un nettoyant doux	X	
	Nettoyez l'intérieur à fond	X	
Tuyaux	Vérifiez qu'il est exempt de fissures et non endommagé. Remplacez si nécessaire	X	
Hotte	Vérifiez les mouvements de la hotte. Réglez la friction, si nécessaire ; reportez-vous à la section 6.3	X	
Mouvement du bras	Vérifiez les mouvements horizontaux, verticaux et en diagonale du bras. Réglez la friction, si nécessaire ; reportez-vous à la section 6.3	X	
*) Avant chaque usage			

6.2 Remplacement des filtres

Le ronfleur émet un signal sonore lorsque le flux d'air est trop faible.

Assurez vous que :
- l'obturateur est ouvert
- le bras d'aspiration n'est pas complètement plié

Quand le ronfleur continue d'émettre un signal sonore, vous devez remplacer la/les cassettes filtrantes.

Comme le préfiltre est plus petit et sature plus rapidement que le filtre HEPA, vous pouvez remplacer le préfiltre à cassette plusieurs fois avant de finalement devoir remplacer la cassette filtrante HEPA.

Equipement de protection individuelle (EPI)
Portez une protection respiratoire et des gants de protection lorsque vous remplacez les cassettes filtrantes.

MISE EN GARDE
Ne remplacez **pas** les cassettes filtrantes lorsque le ventilateur fonctionne.

MISE EN GARDE
Ne secouez et ne nettoyez (aspirez) **pas** les cassettes filtrantes usagées afin d'éviter de libérer des particules.

6.2.1 Préfiltre à cassette

Pour remplacer le préfiltre à cassette, procédez comme suit.

Fig. 6.1
- Mettez l'unité hors tension.
- Ouvrez la porte arrière (B).
- Retirez le préfiltre à cassette (A).
- Mettez le préfiltre à cassette usagé au rebut conformément aux réglementations fédérales, gouvernementales ou locales.
- Placez un nouveau préfiltre à cassette dans l'unité. Vérifiez que la flèche sur le châssis pointe vers le bas[4].
- Fermez et verrouillez la porte.

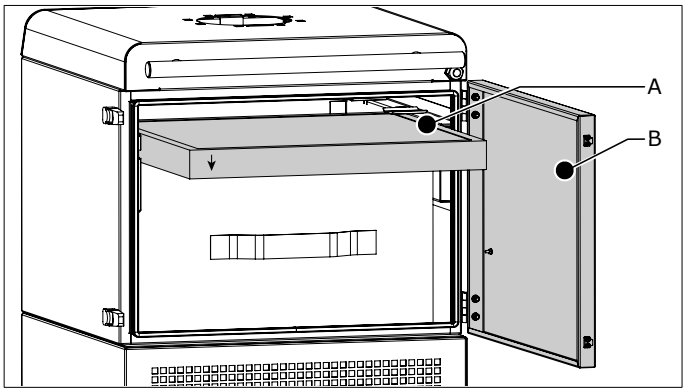

Fig. 6.1 Remplacement du préfiltre à cassette

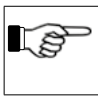

Quand le ronfleur continue d'émettre un signal sonore après avoir remplacé le préfiltre à cassette, il est temps de remplacer la cassette filtrante HEPA.

6.2.2 Cassette filtrante HEPA

Pour remplacer la cassette filtrante HEPA, procédez comme suit.

Fig. 6.2
- Mettez l'unité hors tension.
- Ouvrez la porte arrière (C).
- Retirez le préfiltre à cassette.
- Soulevez légèrement la cassette filtrante HEPA (D) et retirez-la.
- Mettez la cassette filtrante HEPA usagée au rebut conformément aux réglementations fédérales, gouvernementales ou locales.
- Placez une cassette filtrante HEPA neuve dans l'unité. Les ergots latéraux (A) s'ajustent parfaitement dans les entailles (B).
- Replacez le préfiltre à cassette dans le logement. Vérifiez que la flèche sur le châssis pointe vers le bas[5].
- Fermez et verrouillez la porte.

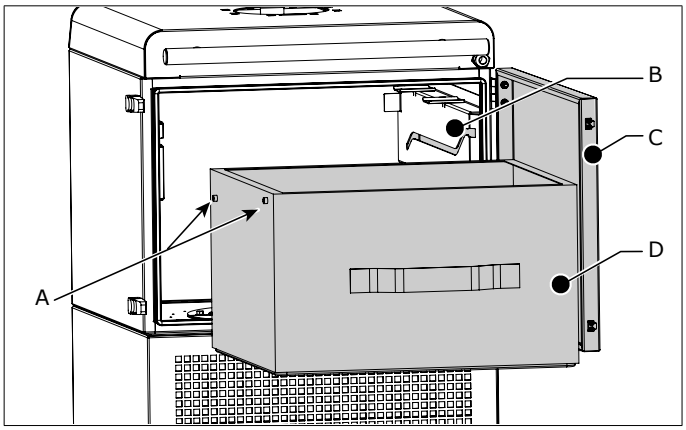

Fig. 6.2 Remplacement de la cassette filtrante HEPA

4. La flèche indique le sens du flux d'air
5. La flèche indique le sens du flux d'air. Un mauvais placement du préfiltre à cassette affecte la durée de vie du filtre.

6.3 Réglage du bras

Si le bras d'aspiration, ou une partie de celui-ci, ne reste pas dans la position souhaitée, vous devez régler le frottement.

6.3.1 Bras tuyau (EconomyArm)

- Déterminez quelle articulation nécessite plus ou moins de frottement.
- Desserrez le tuyau pour accéder aux articulations.
- Tirez le bras en position horizontale.
- Réglez le frottement ; référez-vous à la Fig. V à la page 52 pour connaître les points de réglage.

6.3.2 Bras métallique (KUA)

- Determine which joint needs more or less friction.
- Desserrez le tuyau à cet endroit pour accéder à l'articulation.
- Tirez le bras en position horizontale.
- Réglez le frottement ; référez-vous à la Fig. V à la page 52 pour connaître les points de réglage.

7 RÉPARATION DES PANNES

Si l'unité ne fonctionne pas (correctement), consultez la liste de vérifications suivantes pour voir si vous pouvez remédier vous-même au problème. Si ce n'est pas le cas, contactez votre fournisseur.

MISE EN GARDE
Respectez les règles de sécurité indiquées dans le chapitre 3 lorsque vous effectuez les activités ci-dessous.

Signalisation	Problème	Cause possible	Remède
Le ventilateur ne démarre pas	L'unité ne fonctionne pas	Absence de courant secteur	Raccordez la tension secteur
		La protection contre la surcharge thermique est activée	- Examinez le ventilateur et le moteur pour déterminer la cause et remédier au problème - Appuyez sur le bouton rouge situé derrière le panneau avant pour effectuer une réinitialisation. Voir Fig. IV à la page 51
		Câble d'alimentation défectueux	Réparez ou changez le câble d'alimentation
		Faux contacts	Réparez les contacts
		Moteur défectueux	Réparez ou changez le moteur
La DEL verte est allumée mais le ventilateur ne tourne pas	L'unité ne fonctionne pas	Le relais est défectueux	Remplacez le relais
		Le relais thermique est défectueux	Remplacez le relais thermique
		Moteur défectueux	Réparez ou changez le moteur
Capacité d'aspiration insuffisante	L'unité ne fonctionne pas correctement	L'obturateur se trouvant dans la hotte du bras d'aspiration est (partiellement) fermé	Ouvrez (entièrement) l'obturateur
		Filtres obstrués & raccordement desserré du capteur de pression	Réparez le raccordement des tubes de pression
		Filtres obstrués & capteur de pression défectueux	Remplacez le capteur de pression & le préfiltre à cassette
			Remplacez aussi la cassette filtrante HEPA
Le ronfleur émet un signal sonore	Capacité d'aspiration insuffisante	Préfiltre obstrué	Remplacez le préfiltre à cassette
		Filtre HEPA obstrué	Remplacez la cassette filtrante HEPA
Le bras d'aspiration ne reste pas dans la position souhaitée	Échappement de fumée ; aspiration insuffisante	Le réglage du frottement est incorrect	Réglez le frottement ; voir Fig. V à la page 52 pour connaître les points de réglage
Vous ne pouvez pas mettre le bras dans la position souhaitée			

8 PIÈCES DÉTACHÉES

8.1 Unité filtrante

Les pièces détachées suivantes sont disponibles pour l'unité filtrante ;
- voir la vue éclatée Fig. VIII à la page 57

8.2 Bras d'aspiration

Les pièces détachées suivantes sont disponibles pour les bras d'aspiration ;
- bras tuyau (EconomyArm): voir la vue éclatée Fig. VI à la page 53
- bras métallique (KUA): voir la vue éclatée Fig. VII à la page 55

9 SCHÉMA ÉLECTRIQUE

Reportez-vous au schéma électrique fourni séparément.

10 METTRE AU REBUT

Le démontage et la mise au rebut de l'unité doivent être effectués par des personnes qualifiées.

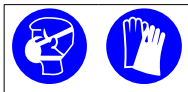

Equipement de protection individuelle (EPI)
Portez une protection respiratoire et des gants de protection lorsque vous démontez et mettez l'unité au rebut.

10.1 Démontage

Afin de démonter l'unité en toute sécurité, respectez les instructions de sécurité qui suivent.

Avant le démontage de l'unité :
- débranchez-la du secteur
- nettoyez l'extérieur

Lors du démontage de l'unité :
- vérifiez que la zone est suffisamment ventilée, p. ex. par une unité de ventilation mobile

Après le démontage de l'unité :
- nettoyez la zone de démontage

10.2 Mettre au rebut

Éliminez les polluants et la poussière, avec les filtres usagés, d'une manière professionnelle, conformément aux réglementations fédérales, gouvernementales ou locales.

DÉCLARATION DE CONFORMITÉ

Déclaration CE de Conformité pour les machines

Nous, soussignés, Plymovent Manufacturing B.V., Koraalstraat 9, 1812 RK Alkmaar, Pays-Bas, déclarons que les machines désignées ci-après :
- MobileGo
- MobileGo^{plus}

à lesquelles la présente déclaration se rapporte, sont conformes aux dispositions de la ou des Directives suivantes :
- Directive Machines 2006/42 EC
- EMC 2014/30 EU
- LVD 2014/35 EU
- Directive ErP 2009/125 EC

Signature :

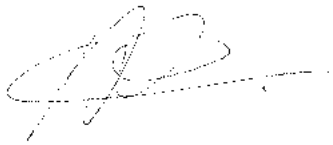

Nom :	M.S.J. Ligthart
Poste :	Product Manager
Date d'émission :	le 1er mai 2018

PREÁMBULO

Acerca de este manual

Este manual se editó en concepto de documento de referencia para usuarios profesionales, cualificados y debidamente autorizados. Utilizando dicho manual podrá instalar, hacer funcionar, mantener y reparar de una forma segura el producto que se indica en la cubierta.

Pictogramas y símbolos

En el presente manual figuran los siguientes pictogramas y símbolos:

	CONSEJO Sugerencias e indicaciones acerca de la manera de realizar con mayor facilidad las tareas y actuaciones que se describen.
	¡ATENCIÓN! Comentario sobre información adicional para el usuario. El comentario alerta al usuario de posibles problemas.
	¡CUIDADO! Advierte sobre operaciones las cuales, en caso de no ejecutarse con el debido cuidado, pueden causar algún desperfecto en el producto, daños en el entorno o perjudicar el medio ambiente.
	¡ADVERTENCIA! Advierte sobre operaciones las cuales, en caso de no ejecutarse con el debido cuidado, pueden conducir a serios desperfectos en el producto y lesionar a las personas.
	¡CUIDADO! ¡Peligro de descargas eléctricas!
	¡ADVERTENCIA! ¡Peligro de incendio! Advertencia importante para evitar incendios.
	¡ADVERTENCIA! ¡Peligro de explosión! Advertencia importante para evitar explosiones.
	Equipo de protección personal (EPP) Instrucciones para usar protección respiratoria cuando realice tareas de asistencia, mantenimiento y reparación, así como durante pruebas de funcionamiento. Recomendamos usar una máscara de media cara conforme a EN 149:2001 + A1:2009, clase FFP3 (Directiva 89/686/EEC).
	Equipo de protección personal (EPP) Instrucciones para usar guantes de protección cuando realice tareas de asistencia, mantenimiento y reparación.

Indicadores de texto

Los listados indicados mediante un "-" (guión) se refieren a enumeraciones.
Los listados indicados mediante un "•" (punto) se refieren a pasos que hay llevar a cabo.

Servicio posventa

Con relación a determinados ajustes, tareas de mantenimiento y reparaciones que no se tratan en el presente manual, se ruega dirigirse al proveedor del producto. Con mucho gusto le facilitarán la información deseada. Dado el caso, se ruega tener preparados los siguientes datos:
- denominación del producto
- número de serie

Estos datos figuran en la placa de características.

Indicaciones de producto

A no ser que se haya indicado específicamente, el contenido de este manual es aplicable al MobileGo y MobileGo^{plus}.

1 INTRODUCCIÓN

1.1 Identificación del producto

La placa de características contiene los siguientes datos:
- denominación del producto
- número de serie
- tensión de conexión y frecuencia
- potencia

1.2 Descripción general

El MobileGo es una unidad de filtración móvil con un ventilador integrado y un brazo de aspiración. Presenta un casete de prefiltro y un casete de filtro HEPA (ambos desechables). Gracias a las cuatro ruedas para transporte (dos de ellas son orientables con freno) el MobileGo es apto en espacios relativamente reducidos o cerca de fuentes de polución sin ubicación fija.

1.2.1 Intensidad de uso

Recomendamos usar el MobileGo para soldaduras ocasionales[1] y soldadura TIG. El MobileGo^{plus} es idóneo para actividades de soldadura ocasionales y regulares[2].

1.3 Datos técnicos

	MobileGo		**MobileGo^{plus}**	
Dimensiones y características				
Material (caja)	acero electro zincado			
Peso (sin brazo)	84 kg (185 lbs)		85,5 kg (188.5 lbs)	
Filtros				
Casete de prefiltro: - material - superficie del filtro	 poliéster 1 m² (10.8 pie²)		 poliéster 1 m² (10.8 pie²)	
- clasificación filtro	ISO Coarse 70% según ISO 16890		ISO Coarse 70% según ISO 16890	
Casete de filtro HEPA: - material - superficie del filtro	 fibra de vidrio 15 m² (161 pie²)		 fibra de vidrio 26 m² (280 pie²)	
- nivel de eficiencia	E12 según EN 1822-1:2009		E12 según EN 1822-1:2009	
Lavable	no		no	
Brazo de aspiración				
Tipo	brazo de tubo manguera (EconomyArm)		brazo de tubo metálico (KUA)	
Longitud	2 o 3 m		2 o 3 m	
Diámetro	Ø 160 mm (6.3 pulg.)		Ø 160 mm (6.3 pulg.)	
Peso	**Tipo**	**Peso**	**Tipo**	**Peso**
	EA-2 EA-3	11 kg (24.3 lbs) 13 kg (28.7 lbs)	KUA-2 KUA-3	12 kg (26.5 lbs) 15,5 kg (34.2 lbs)
Ventilador				
Tipo de ventilador	radial			
Capacidad de aspiración	850 m³/h (500 CFM) máx.			
Velocidad del ventilador	2800 rpm			
Nivel de ruido	67 dB(A) según ISO 3746			

1. aprox. 1 bobina de hilo macizo o 7,5 kg (16.5 lbs) de electrodos al mes
2. aprox. 2 bobinas de hilo macizo o 15 kg (33 lbs) de electrodos al mes

Datos eléctricos	
Potencia absorbida	1,1 kW (1.5 HP)
Tensiones de alimentación disponibles	- 115V/1ph/50Hz - 230V/1ph/50Hz
Diseño del motor	IEC
Eficiencia energética	no procede
Cable eléctrico	5 m
Enchufe de red: - 115V/1ph/50Hz - 115V/1ph/60Hz - 230V/1ph/50Hz	Tipo: - ningúno - ningúno - F
Clase de humos de soldadura	
W3	según ISO 15012-1:2013

1.3.1 Dimensiones

Véase Fig. I en la página 50.

1.4 Alcance de trabajo

Véase Fig. II en la página 50.

1.5 Condiciones del entorno e del proceso

Temperatura del proceso: - min. - nom. - máx.	 5°C (41°F) 20°C (68°F) 70°C (158°F)
Humedad relativa del aire máxima	90%
Apto para uso en exteriores	no

1.6 Transporte de la máquina

El fabricante no acepta responsabilidad alguna por daños de transporte posteriores a la entrega de el producto.

- Manipule siempre con cuidado la unidad de filtro y el brazo de aspiración adjuntos.
- Desmonte por completo el brazo de aspiración antes del transporte. Desmonte el brazo ejecutando el proceso de montaje en el orden inverso. A continuación, la unidad y el brazo pueden transportarse sobre un pallet en su embalaje original.
- Para evitar daños, evite que la unidad y el brazo se muevan sobre el pallet.

2 PRODUCT DESCRIPTION

2.1 Components

El producto consiste en los siguientes componentes y elementos principales:

Fig. 2.1
A válvula reguladora de cierre
B brazo de aspiración (se muestra: brazo de tubo manguera)
C panel de mandos
D casete de prefiltro
E casete de filtro HEPA
F ventilador + motor

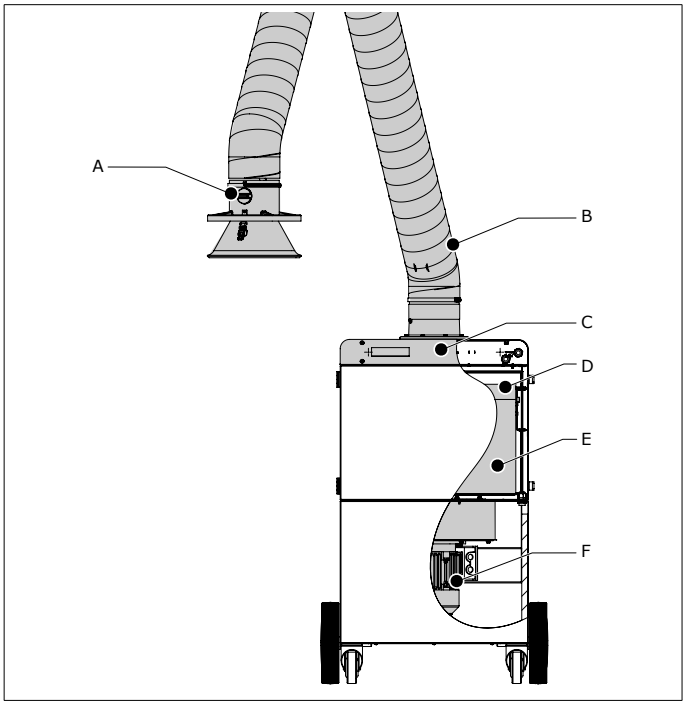

Fig. 2.1 Componentes y elementos principales

2.2 Funcionamiento

El MobileGo trabaja según el principio de recirculación. Los humos de soldadura se aspiran a través de la campana del brazo de aspiración conectado mediante el ventilador empotrado. El aire contaminado pasa por el casete de prefiltro y se limpia en el casete de filtro HEPA.
El aire limpio vuelve al taller a través de la rejilla de salida de la parte posterior de la unidad.

2.2.1 Indicación de sustitución del filtro

El MobileGo tiene un indicador de servicio que vigila el flujo de aire. Emite una señal acústica para sustituir el/los filtro(s).

3 NORMATIVAS DE SEGURIDAD

Generalidades

El fabricante no se responsabiliza de ningún modo de los daños o lesiones que se puedan producir a causa del incumplimiento (exacto) de las normativas e instrucciones en materia de seguridad que se dan en el presente manual, así como en casos de negligencia durante la instalación, el manejo, el mantenimiento y la reparación del producto o de los posibles accesorios que se describen en el presente documento.
Puede resultar necesario, en función de las condiciones de trabajo específicas, la edición de normas de seguridad complementarias. En el caso de detectarse, durante el uso del producto, posibles fuentes de peligro, se ruega ponerse en contacto con el proveedor del producto.

El usuario del producto tiene en todo momento la plena responsabilidad del cumplimiento de las normativas y directivas que en materia de seguridad puedan regir localmente. Se tienen que cumplir siempre las disposiciones y normas de seguridad en vigor.

Instrucciones de uso

- Toda persona que utilice el producto debe estar familiarizada con el contenido de las presentes instrucciones y debe cumplir al pie de la letra las indicaciones que en las mismas se dan. La Dirección de la empresa asume la obligación de instruir al personal basándose en dichas instrucciones, así como de cumplir todas las normas e instrucciones.

- El usuario no debe alterar en ningún momento el orden de las actuaciones que se tienen que realizar.
- Estas instrucciones se deben guardar siempre en las proximidades del producto.

Operarios

- El manejo del equipo que aquí se describe queda reservado al personal debidamente cualificado y autorizado. Los empleados temporales, así como los aprendices u otras personas en formación, sólo pueden manejar el equipo bajo la supervisión y responsabilidad de personal experto.
- Esté atento y preste mucha atención a su trabajo. No maneje el producto nunca en estado de embriaguez o tras ingerir medicamentos.
- La máquina no debe ser usada por niños ni personas con capacidades físicas, sensoriales o mentales reducidas, o con falta de experiencia y conocimientos, a menos que reciban supervisión o instrucciones.
- Los niños deben ser supervisados para evitar que jueguen con la máquina.

Utilización debida[3]

El producto se ha diseñado exclusivamente para la aspiración y filtración de humos y sustancias liberados durante la mayoría de procesos de soldadura habituales. Todo uso distinto o que vaya más allá de esta finalidad será considerado como uso indebido. El fabricante declina toda responsabilidad de los daños o lesiones que se puedan producir a causa de tal uso indebido. El producto corresponde a las normas y directivas en vigor y debe utilizarse exclusivamente en estado técnicamente correcto y con arreglo a su finalidad tal y como se ha indicado arriba.

Datos técnicos

Los datos que figuran en el presente manual no deben ser modificados.

Modificaciones

No se permiten modificaciones o cambios del equipo o de componentes del mismo.

Instalación

- La instalación del equipo que aquí se describe queda reservada a los técnicos debidamente cualificado y autorizado.
- La conexión eléctrica se deberá llevar a cabo conforme a las normas locales. Asegúrese de que se cumpla la normativa sobre compatibilidad electromagnética (CEM).
- Durante la instalación, use siempre equipo de protección personal (PPE) para evitar daños. Esto también es aplicable para personas que accedan a la zona de trabajo durante la instalación.
- Asegúrese de que la zona de trabajo esté bien iluminada.
- Esté atento y preste mucha atención a su trabajo. No instale el producto nunca en estado de embriaguez o tras ingerir medicamentos.
- No se debe reciclar aire que contiene partículas como cromo, níquel, berilio, cadmio, plomo etc. Este aire debe ser siempre conducido fuera del lugar del trabajo.

3. La "utilización debida" según la definición de EN-ISO 12100-1 es la utilización para la cual el producto técnico es adecuado en virtud de las indicaciones del fabricante, inclusive las indicaciones de éste en el folleto de venta. En casos arbitrarios, se trata de la utilización que se puede derivar como usual en virtud de la construcción, la ejecución y la función del producto en cuestión. El uso debido incluye además el cumplimiento de las instrucciones en el manual de servicio o las instrucciones de uso.

Uso

	¡ADVERTENCIA! ¡Peligro de incendio! **No** utilice el producto para: - aplicación de pulido en combinación con amolado, soldadura y cualquier otra aplicación que genere chispas (las fibras de los discos de láminas pulidoras o lijadoras son muy inflamables y crean un grave peligro de que se produzcan incendios en los filtros cuando se expongan a chispas) - corte por arco aire - la aspiración y/o la filtración de partículas, sustancias y líquidos inflamables, incandescentes o en llamas - la aspiración y/o la filtración de humos y gases agresivos (como procedentes de ácidos, alcalino, pasta para soldar con litio) - para la aspiración y/o la filtración de partículas de polvo liberadas durante los trabajos de soldadura de superficies imprimadas - extracción de cigarrillos encendidos, puros, trapos con aceite y otras partículas y objetos incandescentes o ácidos
	¡ADVERTENCIA! ¡Peligro de explosión! **No** use el producto para aplicaciones con riesgo de explosión, p. ej.: - corte de aluminio por láser - polvo de aluminio o magnesio - entornos explosivos o sustancias/gases explosivos
	¡ADVERTENCIA! **No** utilice el producto para: - gases calientes (permanentemente por encima de los 70°C/158°F) - soldadura con llama - neblina de aceite - neblina de aceite pesada en humos de soldadura - aspiración de cemento, serrín, polvo de madera, etc.

- Inspeccione el producto cuidadosamente y compruebe la inexistencia de daños. Verifique además el funcionamiento correcto de los dispositivos de protección.
- No instale el producto nunca delante de pasos de entrada o salida que tienen que permanecer accesibles para servicios de salvamento o similares.
- Durante el uso, use siempre equipo de protección personal (PPE) para evitar daños. Esto también es aplicable para personas que accedan a la zona de trabajo durante la instalación.
- Compruebe la zona de trabajo y mantenga alejada del mismo a toda persona no autorizada.
- Proteja el producto frente a la humedad y el agua.
- Asegure en todo momento una buena ventilación, en especial en dependencias de tamaño reducido.
- Asegúrese de que dispone, en su lugar de trabajo, del número necesario de aparatos anti-incendio debidamente homologados (clases de incendios ABC).
- No deje herramientas ni otros objetos dentro o encima de la unidad.
- El circuito de retorno de la corriente de soldadura entre la pieza de trabajo y la soldadora tiene una baja resistencia. Por tanto, evite la conexión entre la pieza de trabajo y el MobileGo de modo que no exista la posibilidad de que la corriente de soldadura fluya de nuevo hacia la soldadora a través del conductor protector de toma de tierra del MobileGo.

Servicio, mantenimiento y reparaciones

- Observe los intervalos de mantenimiento proporcionados en este manual. Los retrasos en el mantenimiento pueden provocar elevados costes de reparación y revisiones y pueden hacer que se invalide la garantía.
- Use siempre equipo de protección personal (PPE) para evitar daños. Esto también es aplicable para personas que accedan a la zona de trabajo.

- Asegure en todo momento una buena ventilación.
- Utilice en todo momento herramientas y materiales homologados por el fabricante, así como repuestos, técnicas de servicio, y lubricantes homologados. No utilice nunca herramientas desgastadas y preste atención a no olvidar herramientas en el producto tras realizar tareas de mantenimiento.
- Limpie la zona posteriormente.

	¡ATENCIÓN! Servicio, mantenimiento y las reparaciones deben ser realizadas exclusivamente según las directivas TRGS 560 y TRGS 528 por personas autorizadas, cualificadas y preparadas (capacitadas) que usen las prácticas de trabajo adecuadas.
	¡ATENCIÓN! Antes de proceder a la ejecución de los trabajos de servicio, mantenimiento o reparación: - desconecte la máquina y desenchúfela de la red
	Equipo de protección personal (EPP) Lleve protección respiratoria y guantes protectores durante el servicio, mantenimiento y reparaciones.
	¡ADVERTENCIA! El aspirador industrial utilizado durante el servicio y mantenimiento debería ajustarse a la categoría de polvo H según EN 60335-2-69 o a la clase HEPA (eficiencia ≥99.97% a 0,3 µm).

4 INSTALACIÓN

4.1 Herramientas y avíos

Se necesitan las siguientes herramientas y requisitos para instalar la unidad:
- herramientas básicas

4.1.1 Hay que obtener localmente

- enchufe de red (excepto para MobileGo en 230V/1ph/50Hz)

4.2 Desembalaje

Compruebe la integridad del producto suministrado. El embalaje contiene los siguientes elementos:

Unidad de filtración
- unidad de filtro móvil
- arandela M6 (8)
- perno M6x25 (8)

Brazo de aspiración

En caso de MobileGo: brazo de tubo manguera
- brazo de aspiración (premontado; excl. tubo manguera)
- tubo manguera
- abrazadera (2)
- brida giratoria
- anillo de rotación de brazo, incl. cuello de goma
- campana
- cuello de campana con malla de seguridad
- arandela M20

En caso de MobileGo^{plus}: brazo de tubo metálico
- brazo de aspiración (premontado)
- brida giratoria
- anillo de rotación de brazo, incl. cuello de goma
- campana
- cuello de campana con malla de seguridad
- arandela M20

4.3 Brazo en unidad móvil

Para instalar el brazo de aspiración, proceda de la siguente manera.

	CONSEJO Compruebe el equilibrio del brazo antes de fijar las mangueras. Consulte el apartado 6.3.

Fig. 4.1
- Monte la brida giratoria (C) en la unidad de filtración con los 8 pernos M6x25 (A) + arandelas M6 (B).

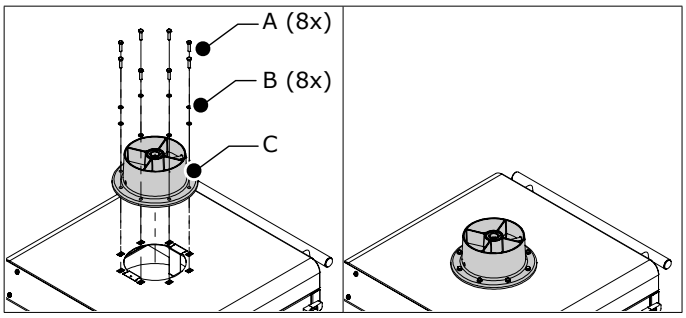

Fig. 4.1 Brida giratora

Fig. 4.2
- En caso de un brazo de tubo manguera: ponga el tubo manguera sobre las varillas internas del brazo.
- Mueva la abrazadera de la manguera (C) y el anillo de rotación de brazo (incl. cuello de goma) (D) sobre la varilla articulada (B).
- Ponga la arandela M20 (E) sobre la brida giratoria (F).
- Ponga la varilla articulada (B) en la brida giratoria (F).
- Ponga la manguera (A) sobre el anillo de rotación de brazo (D).
- Utilice el cuello de goma para que la conexión quede hermética.
- Acople la manguera (A) al anillo de rotación (D) con la abrazadera de manguera (C).

	¡ATENCIÓN! Asegúrese de instalar la arandela M20 (E) entre la brida giratoria y el anillo de rotación para evitar daños.

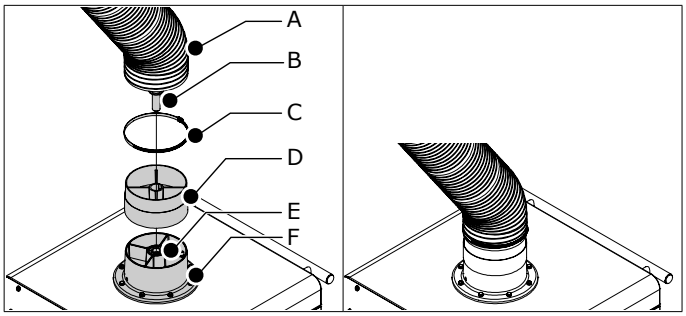

Fig. 4.2 Brazo en unidad móvil

4.4 Montaje de la campana

Para instalar la campana, proceda de la siguente manera.

Brazo de tubo manguera (EconomyArm): véase Fig. 4.3
Brazo de tubo metálico (KUA): véase Fig. 4.4
- Monte la campana de aspiración (G) con el perno (F), 2 arandelas (E), 2 arandelas elásticas (D) y una tuerca de seguridad (C).
- Monte la campana de aspiración (G) con el perno (F), 2 arandelas (E), 2 arandelas elásticas (D) y una tuerca de seguridad (C).

- Monte el cuello de la campana (H) en la campana (G). Fíjelo con la pinza.
- Monte el tubo manguera (A) a la campana.
- Fije el tubo manguera con una abrazadera de manguera (B).

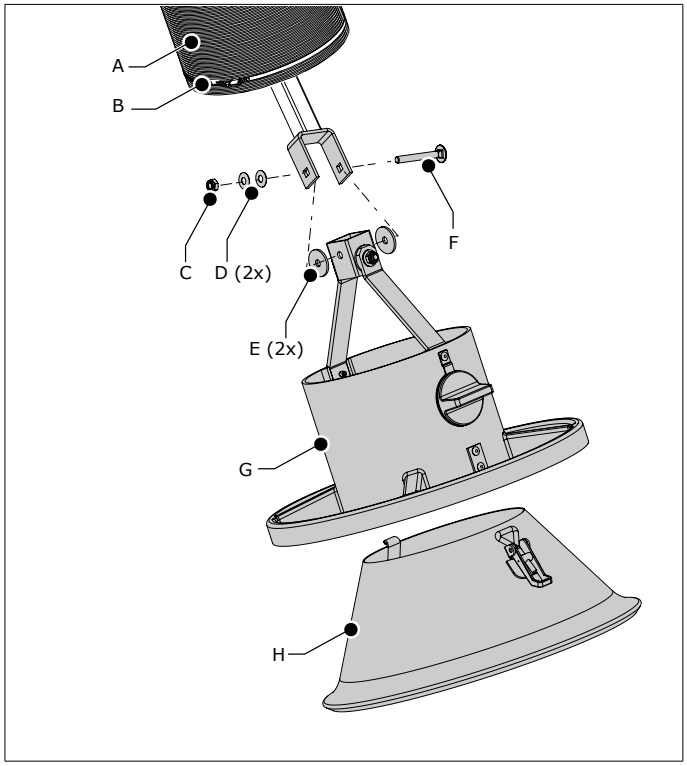

Fig. 4.3 Montaje de la campana (brazo de tubo manguera)

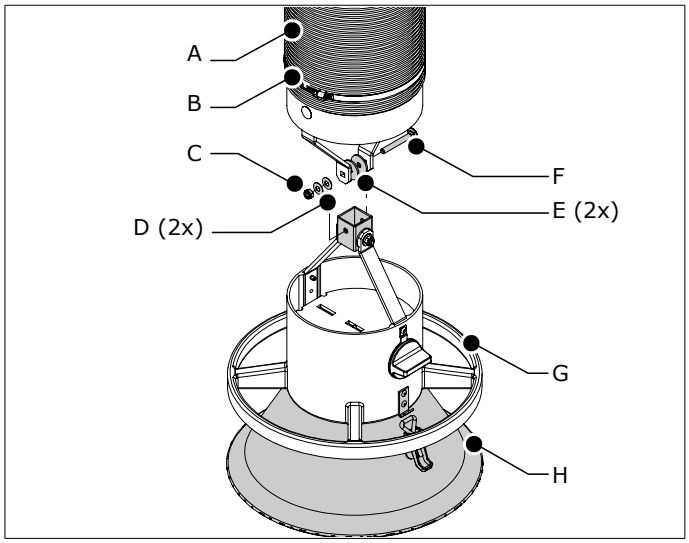

Fig. 4.4 Montaje de la campana (brazo de tubo metálico)

5 USO

¡ADVERTENCIA!
¡Peligro de incendio! No utilice el producto para aplicación de pulido en combinación con amolado, soldadura y cualquier otra aplicación que genere chispas.
Consulte el apartado 3 / Normativas de seguridad / Uso

5.1 Panel de mandos

La unidad contiene los siguientes controles e indicadores:

Fig. 5.1
A Interruptor basculante (0-1) luminoso verde
B Zumbador (indicador de servicio)

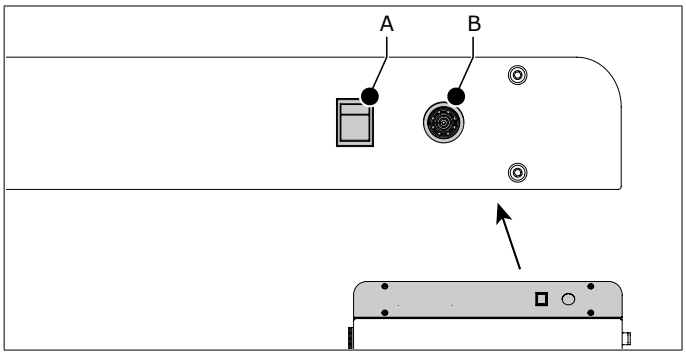

Fig. 5.1 Controles e indicadores

5.2 Uso

Como se trata de una unidad móvil, puede usarse en cualquier lugar deseado. Los mejores resultados se obtienen ubicando la unidad lo más cerca posible de la fuente de contaminación.

- Coloque la campana del brazo de aspiración conectado a 400-800 mm (16-32 pulg.) de la fuente de contaminación. Consulte la Fig. III de la página 51 para ver la posición correcta.
- Asegúrese de que la válvula reguladora de cierre está abierta (véase Fig. 2.1A).
- Encienda la unidad (véase Fig. 5.1A).
- Empiece a soldar.
- Cuando cambie la posición de soldadura, mueva la campana a la posición correcta en relación a la soldadura.

¡ADVERTENCIA!
Para mantener los humos de soldadura lejos de la zona de respiración del soldador, asegúrese de que se aspiren todos los humos a través de la campana.

- Apague la unidad unos 20 segundos después de que haya terminado de soldar.

Cuando el flujo de aire sea demasiado bajo durante el uso, el zumbador (véase Fig. 5.1B) emitirá una alarma acústica. Consulte el capítulo 7 para encontrar la posible causa y la solución.

¡ATENCIÓN!
Si no sustituye el casete de prefiltro y/o del filtro HEPA a tiempo, el flujo de aire (capacidad de aspiración) se irá reduciendo más.

6 MANTENIMIENTO

6.1 Mantenimiento regular

La máquina ha sido concebida de tal forma que funcione correctamente a largo plazo con un mantenimiento mínimo. No obstante, y para que esto ocurra de este modo, es necesario llevar a cabo, con regularidad, una serie de tareas simples de mantenimiento y limpieza que se describen en este capítulo. Siempre y cuando se proceda con el cuidado debido y se realicen los trabajos de mantenimiento regularmente, en la mayoría de los casos resulta posible detectar y corregir los posibles fallos antes de que éstos conduzcan a una paralización del equipo.

	¡ADVERTENCIA! La falta de mantenimiento de los equipos puede provocar riesgos de incendios.

Los intervalos de mantenimiento que se indican a continuación dependen de las condiciones de trabajo y servicio. Por esta razón y de forma adicional a las tareas de mantenimiento regulares que se describen en este manual, se recomienda someter al equipo anualmente a una revisión completa. A estos efectos, diríjanse a su proveedor.

Componente	**Tarea**	**Frecuencia: cada X meses**	
		X=6	**X =12**
Unidad de filtro			
Caja	Limpie el exterior por medio de un detergente no agresivo.		X
	Limpie el interior por medio de un aspirador industrial y elimine el polvo del compartimento del filtro.		X
	Compruebe el material sellante y sustitúyalo siempre y cuando sea necesario.		X
Ventilador de aspiración	Compruebe respecto a suciedades incrustadas. Limpialo si es necesario.		X
Cable de red	Compruebe respecto a daños. Repare el cable o bien sustitúyalo.	X *)	
Brazo de aspiración			
Tubos	Limpie el exterior por medio de un detergente no agresivo.	X	
	Limpie el interior a fondo	X	
Mangueras	Compruebe si hay grietas o daños. Sustitúyalo si es necesario	X	
Campana	Compruebe el funcionamiento de la campana. Si es necesario, ajuste la fricción. Consulte el apartado 6.3	X	
Movimiento del brazo	Compruebe el movimiento horizontal, vertical y diagonal del brazo. Si es necesario, ajuste la fricción. Consulte el apartado 6.3	X	
*) *Antes de cada uso*			

6.2 Sustitución de los filtros

El zumbador emitirá una señal acústica cuando el flujo de aire sea demasiado bajo.

	Asegúrese de que: - la válvula reguladora de cierre está abierta - el brazo de aspiración no esté totalmente plegado

Cuando el zumbador continúa sonando, deberá sustituir el/los casete(s) de filtro.

Como el prefiltro es más pequeño y se satura más deprisa que el filtro HEPA, podrá sustituir varias veces el casete de prefiltro antes de que tenga que sustituir el casete de filtro HEPA.

	Equipo de protección personal (EPP) Lleve protección respiratoria y guantes protectores cuando sustituya los casetes del filtro.
	¡ADVERTENCIA! **No** sustituya los casetes del filtro mientras el ventilador está funcionando.
	¡ADVERTENCIA! **No** agite o limpie (con una aspiradora) los casetes de filtro usados para evitar que se liberen partículas.

6.2.1 Casete de prefiltro

Para cambiar el casete de prefiltro, proceda de la siguente manera.

Fig. 6.1
- Deje sin corriente la unidad.
- Abra la puerta trasera (B).
- Retire el casete de prefiltro (A).
- Elimine el casete de filtro usado conforme a la normativa nacional o local.
- Ponga un nuevo casete de prefiltro en la unidad. Asegúrese de que la flecha del bastidor esté apuntando hacia abajo[4].
- Cierre y bloquee la puerta.

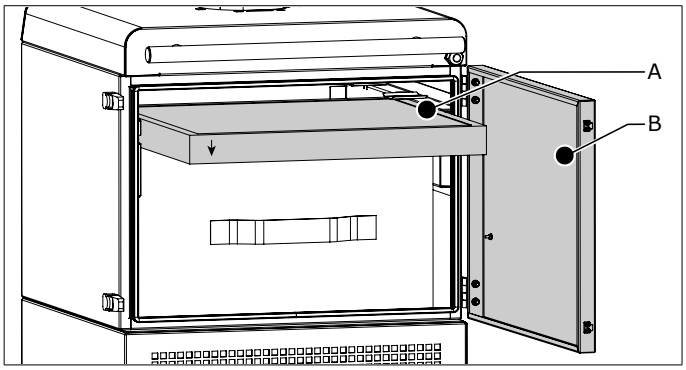

Fig. 6.1 Sustitución del casete de prefiltro

	Cuando el zumbador siga sonando después de que haya sustituido el casete de filtro, será hora de sustituir el casete de filtro HEPA.

6.2.2 Casete de filtro HEPA

Para cambiar el casete de filtro HEPA, proceda de la siguente manera.

Fig. 6.2
- Deje sin corriente la unidad.
- Abra la puerta trasera (C).
- Retire el casete de prefiltro.
- Levante ligeramente y retire el casete de filtro HEPA (D).
- Elimine el casete de filtro HEPA usado conforme a la normativa nacional o local.
- Ponga un nuevo casete de filtro HEPA en la unidad. Las clavijas laterales (A) encajan exactamente en las hendiduras (B).
- Vuelva a poner el casete de prefiltro en el cuerpo. Asegúrese de que la flecha del bastidor esté apuntando hacia abajo[5].
- Cierre y bloquee la puerta.

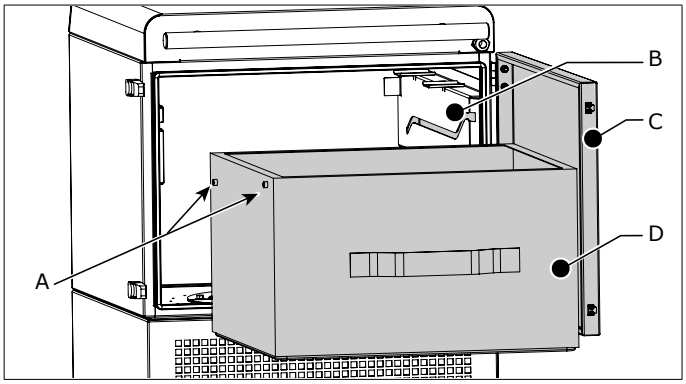

Fig. 6.2 Sustitución del casete de filtro HEPA

4. La flecha indica la dirección del flujo de aire.
5. La flecha indica la dirección del flujo de aire. Un casete de prefiltro colocado incorrectamente afecta negativamente a la vida útil del filtro.

6.3 Ajuste del brazo

Si el brazo de aspiración, o una parte del mismo, no se mantiene en la posición deseada, deberá ajustar la fricción.

6.3.1 Brazo de tubo manguera (EconomyArm)

- Determine qué bisagra necesita más o menos fricción.
- Afloje el tubo manguera para acceder a las bisagras.
- Tire del brazo a una posición horizontal.
- Ajuste la fricción; véase Fig. V en la página 52 para los puntos de ajuste.

6.3.2 Brazo de tubo metálico (KUA)

- Determine qué bisagra necesita más o menos fricción.
- Afloje la manguera en esa posición para acceder a la bisagra.
- Tire del brazo a una posición horizontal.
- Ajuste la fricción; véase Fig. V en la página 52 para los puntos de ajuste.

7 SUBSANACIÓN DE FALLOS

Si la unidad no funcionase o no lo hiciera de forma correcta, es posible que pueda subsanar el problema Vd. mismo con la ayuda de la tabla de chequeo que se da a continuación. En caso contrario, se ruega dirigirse a su proveedor.

¡ADVERTENCIA!
Observe las normativas de seguridad que están escritas en el capítulo 3 cuando lleve a cabo las siguientes actividades.

Señal	Problema	Posible causa	Solución
El ventilador no se pone en marcha	La unidad no funciona	No hay tensión de la red eléctrica	Conecte la tensión de red
			- Examine el ventilador y el motor para encontrar la causa y solucionar el problema - Pulse el botón rojo detrás del panel frontal para reiniciar. Véase Fig. IV en la página 51
		El cable eléctrico está defectuoso	Repare el cable eléctrico o sustitúyalo
		Contactos sueltos	Repare los contactos
		El motor está defectuoso	Repair or replace the motor
El LED verde está encendido, pero el ventilador no funciona	La unidad no funciona	El relé está defectuoso	Sustituya el relé
		El relé térmico está defectuoso	Sustituya el relé térmico
		El motor está defectuoso	Repare el motor o bien sustitúyalo

Señal	Problema	Posible causa	Solución
El rendimiento de la aspiración es insuficiente	La unidad no funciona correcta-mente	La válvula reguladora de cierre de la campana del brazo de aspiración se ha cerrado (parcialmente)	Abra (completamente) la válvula
		Filtros obstruidos y conexión suelta del sensor de presión	Repare la conexión de los tubos de presión
		Filtros obstruidos y sensor de presión defectuoso	Sustituya el sensor de presión y el casete del prefiltro
			Sustituya también el casete del filtro HEPA
El zumbador emitirá una señal acústica	El rendimiento de la aspiración es insuficiente	Casete de prefiltro obstruido	Sustituya el casete de prefiltro
		Casete de filtro HEPA obstruido	Sustituya el casete de filtro HEPA
El brazo de aspiración no se mantiene en la posición deseada	Escape de humos; no hay una aspiración correcta	El ajuste de fricción no es correcto	Ajuste la fricción; véase Fig. V en la página 52 para los puntos de ajuste
No logra que el brazo esté en la posición deseada			

8 PIEZAS DE RECAMBIO

8.1 Unidad de filtración

Las piezas de recambio siguientes están disponibles para la unidad de filtración;
- véase la vista de despiece Fig. VIII en la página 57

8.2 Brazo de aspiración

Las piezas de recambio siguientes están disponibles para los brazos de aspiración;
- brazo de tubo manguera (EconomyArm): véase la vista de despiece Fig. VI en la página 53
- brazo de tubo metálico (KUA): véase la vista de despiece Fig. VII en la página 55

9 ESQUEMA ELÉCTRICO

Consulte el esquema eléctrico ofrecido por separado.

10 DESECHAR

El desmantelamiento y la eliminación de la unidad lo deberán realizar personas cualificadas.

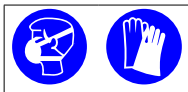

Equipo de protección personal (EPP)
Lleve protección respiratoria y guantes protectores cuando desmantele y vacíe la unidad.

10.1 Desmantelamiento

Para desmantelar la unidad de forma segura, observe las siguientes instrucciones.

Antes de desmantelar la unidad:
- desconéctela de la red
- limpie la parte exterior

Durante el desmantelamiento de la unidad:
- asegúrese de que el área esté suficientemente ventilada, p. ej. mediante una unidad de ventilación móvil

Después de desmantelar la unidad:
- limpie el área que se desmantela

10.2 Desechar

Elimine los contaminantes y el polvo, junto a los filtros usados, de una forma profesional conforme a la normativa nacional, regional o local.

DECLARACIÓN CE

Declaración CE de Conformidad

Los abajo firmantes, Plymovent Manufacturing B.V., Koraalstraat 9, 1812 RK Alkmaar, Países Bajos, declaran, bajo su exclusiva responsabilidad, que los productos:
- MobileGo
- MobileGo^{plus}

son conforme a las disposiciones de las Directivas:
- Directiva de máquinas 2006/42 EC
- Compatibilidad electromagnética 2014/30 EU
- Directiva de baja tensión 2014/35 EU
- Directiva ErP 2009/125 EC

Signatura:

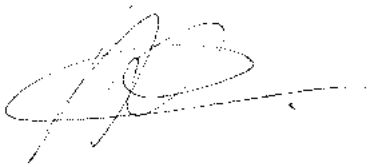

Nombre:	M.S.J. Ligthart
Función:	Product Manager
Fecha de emisión:	1-5-2018

WSTĘP

Korzystanie z instrukcji obsługi

Niniejsza instrukcja jest przeznaczona do stosowania jako wytyczne dla profesjonalnych, dobrze wyszkolonych i uprawnionych użytkowników, aby móc bezpiecznie instalować, obsługiwać, konserwować i naprawiać produkt wymieniony na okładce niniejszego dokumentu.

Piktogramy i symbole

Poniższe piktogramy i symbole są używane w tej instrukcji:

	WSKAZÓWKA Sugestie i zalecenia, aby ułatwić wykonywanie zadań i czynności.
	UWAGA Uwaga z dodatkowymi informacjami dla użytkownika. Wskazówka zwraca uwagę użytkownika na ewentualne problemy.
	OSTRZEŻENIE! Procedury, o ile nie są przeprowadzane z należytą ostrożnością, mogą spowodować uszkodzenie urządzenia, warsztatu lub otoczenia.
	OSTRZEŻENIE! Procedury, które jeśli nie są przeprowadzane z należytą ostrożnością, mogą spowodować uszkodzenie urządzenia lub spowodować poważne obrażenia ciała.
	OSTRZEŻENIE! Oznacza ryzyko porażenia prądem.
	UWAGA! Zagrożenie pożarowe! Ważne ostrzeżenie aby uniknąć pożaru.
	UWAGA! Niebezpieczeństwo wybuchu! Ważne ostrzeżenie, aby zapobiec eksplozji.
	Środki ochrony indywidualnej (ŚOI) Instrukcja używania ochrony dróg oddechowych podczas wykonywania prac serwisowych, konserwacji i naprawy, a także podczas testów funkcjonowania. Zaleca się stosować półmaski na twarz zgodnie z EN 149:2001 + A1:2009, klasa FFP3 (Dyrektywa 89/686/EEC).
	Środki ochrony indywidualnej (ŚOI) Instrukcja używać rękawic ochronnych podczas wykonywania prac serwisowych, konserwacji i naprawy.

Wskazówki tekstowe

Wskazówki oznaczone "-" (myślnik) dotyczą wyliczania.
Wskazówki oznaczone "•" (punkt) opisują czynności do wykonania.

Serwis i wsparcie techniczne

Aby uzyskać informacje dotyczące konkretnych regulacji, konserwacji lub prac naprawczych, które nie zostały omówione w tej instrukcji, należy skontaktować się z dostawcą urządzenia. On zawsze będzie gotów pomóc. Upewnij się, że masz pod ręką następujące specyfikacje:
- nazwa urządzenia
- numer seryjny

Informacje te znajdziesz na tabliczce znamionowej urządzenia.

Oznaczenie produktu

O ile wyraźnie nie stwierdzono inaczej, zawartość niniejszej instrukcji dotyczy MobileGo jak również MobileGo^{plus}.

1 WPROWADZENIE

1.1 Identyfikacja produktu

Tabliczka znamionowa zawiera, między innymi, następujące dane:
- nazwa urządzenia
- numer seryjny
- napięcie zasilania i częstotliwość
- pobór energii

1.2 Ogólny opis

MobileGo to mobilna jednostka filtracyjna ze zintegrowanym wentylatorem i ramieniem odciągowym. Urządzenie posiada wkład filtra wstępnego i kasetę filtra HEPA (oba jednorazowe). Dzięki czterem kołom transportowym (z których dwa są obrotowymi kółkami z hamulcem), urządzenie MobileGo nadaje się do stosowania w stosunkowo małych obiektach lub w pobliżu źródeł zanieczyszczeń bez stałej lokalizacji.

1.2.1 Intensywność użytkowania

Zalecamy używanie urządzenia MobileGo do sporadycznego spawania[1] i spawania metodą TIG. Urządzenie MobileGo^{plus} nadaje się do sporadycznych i regularnych prac spawalniczych o niedużym natężeniu[2].

1.3 Specyfikacja techniczna

	MobileGo		**MobileGo^{plus}**	
Wymiary i właściwości				
Materiał (obudowa)	blacha cynkowana			
Waga (wyłączając ramię)	84 kg		85,5 kg	
Filtry				
Kaseta filtra wstępnego: - materiał - powierzchnia filtra	 poliester 1 m²		 poliester 1 m²	
- wydajność	ISO Coarse 70% zgodnie z ISO 16890		ISO Coarse 70% zgodnie z ISO 16890	
Kaseta filtra HEPA: - materiał - powierzchnia filtra	 włókno szklane 15 m²		 włókno szklane 26 m²	
- wydajność	E12 zgodnie z EN 1822-1:2009		E12 zgodnie z EN 1822-1:2009	
Zmywalność	nie		nie	
Ramię odciągowe				
Typ	ramię z przewodem elastycznym (EconomyArm)		ramię z metalowe (KUA)	
Długość	2 lub 3 m		2 lub 3 m	
Średnica	Ø 160 mm		Ø 160 mm	
Waga	**Typ**	**Waga**	**Typ**	**Waga**
	EA-2 EA-3	11 kg 13 kg	KUA-2 KUA-3	12 kg 15,5 kg
Wentylator				
Typ	promieniowy			
Wydajność odciągu	maks. 850 m³/h			
Prędkość wentylatora	2800 obr./min			
Poziom hałasu	67 dB(A) zgodnie z EN ISO 3746			
Dane elektryczne				
Pobór energii	1,1 kW			
Dostępne napięcia przyłączeniowe	- 115V/1ph/50Hz - 230V/1ph/50Hz			

1. ok. 1 szpuli drutu pełnego lub 7,5 kg elektrod na miesiąc
2. ok. 2 szpul drutu pełnego lub 15 kg elektrod na miesiąc

Konstrukcja silnika	IEC
Efektywności energetycznej	b.d.
Przewód zasilający	5 m
Wtyczka: - 115V/1ph/50Hz - 115V/1ph/60Hz - 230V/1ph/50Hz	Typ: - brak - brak - F
Klasa dymów spawalniczych	
W3	zgodnie z ISO 15012-1:2013

1.3.1 Wymiary

Zobacz Rys. Fig. I na stronie 50.

1.4 Zakres pracy

Zobacz Rys. Fig. II na stronie 50.

1.5 Warunki pracy urządzenia

Temperatura pracy: - min. - normal. - maks.	 5°C 20°C 70°C
Maksymalna wilgotność względna	90%
Odpowiednie do stosowania na zewnatrz	nie

1.6 Transport urządzenia

Nie można przenosić odpowiedzialności na producenta za wszelkie szkody transportowe powstałe po dostarczeniu produktu.

- Poruszaj urządzeniem i współpracującym ramieniem z odpowiednią ostrożnością.
- Kompletnie zdemontować ramię odciągowe przed transportem. Demontaż ramienia należy wykonać wg procedury montażu w odwrotnej kolejności. Następnie urządzenie i ramię mogą być przenoszone na palecie w oryginalnym opakowaniu.
- Aby zapobiec uszkodzeniu, należy upewnić się, że urządzenie i ramię nie może przesunąć się na palecie.

2 OPIS PRODUKTU

2.1 Komponenty

Jednostka składa się z następujących głównych podzespołów i elementów:

Rys. 2.1
A zamknięcie przepustnicy
B ramię odciągowe (pokazano: ramię z przewodem elastycznym)
C panel sterujący
D kaseta filta wstępnego
E kaseta filtra HEPA
F wentylator + silnik

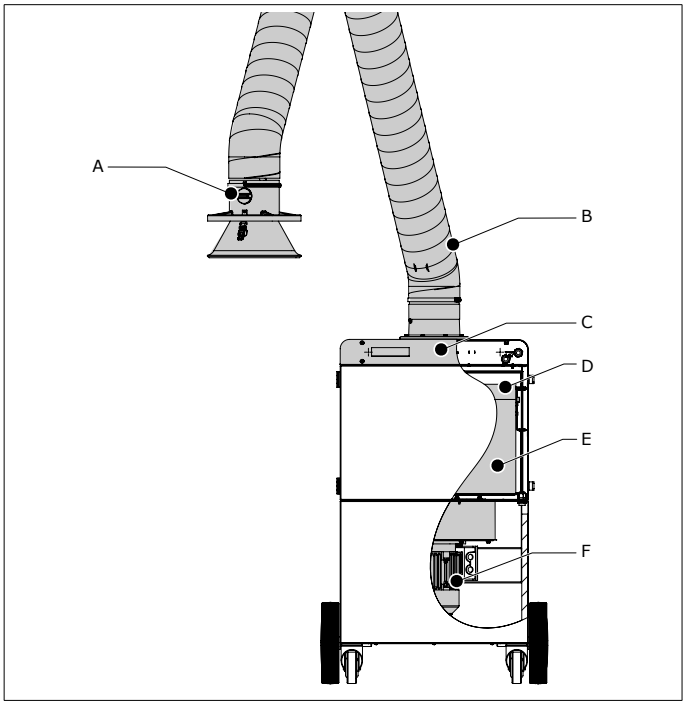

Rys. 2.1 Najważniejsze części i elementy

2.2 Użytkowanie

MobileGo pracuje zgodnie z zasadą recyrkulacji. Dymy spawalnicze są pobierany przez ssawę w ramieniu odciągowym dzięki wbudowanemu wentylatorowi. Zanieczyszczone powietrze przechodzi przez kasetę filtra wstępnego i jest oczyszczane przez kasetę filtra HEPA.
Oczyszczone powietrze jest zwracane do warsztatu poprzez kratkę wylotową z tyłu urządzenia.

2.2.1 Wskazanie wymiany filtra

Urządzenie MobileGo ma wskaźnik serwisowy, który monitoruje przepływ powietrza. Daje akustyczny sygnał do wymiany filtra (filtrów).

3 BEZPIECZEŃSTWO

Ogólne

Producent nie ponosi żadnej odpowiedzialności za uszkodzenia produktu lub zranienia spowodowane przez ignorowanie zasad bezpieczeństwa zawartych w niniejszej instrukcji, lub zaniedbania podczas montażu, użytkowania, konserwacji i naprawy produktu wymienionego na okładce niniejszego dokumentu oraz wszelkich odpowiadających akcesoriów. Specyficzne warunki pracy lub używane akcesoria mogą wymagać dodatkowych instrukcji bezpieczeństwa. Natychmiast skontaktować się z dostawcą, jeśli wykryjesz potencjalne zagrożenie podczas używania produktu.

Użytkownik produktu jest zawsze w pełni odpowiedzialny za przestrzeganie instrukcji i lokalnych przepisów bezpieczeństwa. Należy przestrzegać wszystkich instrukcji i obowiązujących przepisów bezpieczeństwa.

Instrukcja użytkowania

- Wszyscy pracujący z urządzeniem, muszą zapoznać się z treścią niniejszej instrukcji i ściśle przestrzegać zawartych w niej zaleceń. Pracodawca powinien zlecić personelowi postępowanie zgodne z instrukcją i przestrzeganie wszystkich zaleceń i wskazówek w niej podanych.
- Nie należy zmieniać kolejność poszczególnych czynności do wykonania.

- Zawsze należy przechowywać instrukcję wraz z urządzeniem.

Użytkownicy

- Stosowanie tego produktu jest zarezerwowana wyłącznie dla przeszkolonych i wykwalifikowanych użytkowników. Pracownicy czasowi i personel na szkoleniu mogą używać urządzenia tylko pod nadzorem i na odpowiedzialność wykwalifikowanych przełożonych.
- Bądź czujny i zachowaj uwagę przy pracy. Nie używaj produktu, gdy jesteś pod wpływem narkotyków, alkoholu lub leków.
- Ten produkt nie jest przeznaczony do użytku przez dzieci lub osoby o ograniczonej zdolności fizycznej, czuciowej lub psychicznej, lub bez doświadczenia i wiedzy, chyba że będą one nadzorowane lub zostaną poinstruowane.
- Dzieci powinny pozostawać pod nadzorem, aby nie bawiły się produktem.

Zastosowanie zgodne z przeznaczeniem[3]

Produkt został zaprojektowany wyłącznie do odciągu i filtracji dymów i pyłów, które są uwalniane podczas najczęstszych procesów spawalniczych. Zastosowaniem produktu do innych celów, uznaje się za sprzeczne z jego przeznaczeniem. Producent nie ponosi żadnej odpowiedzialności za jakiekolwiek uszkodzenia lub szkody wynikające z takiego użytkowania. Produkt został zbudowany zgodnie z normami i uznanymi zasadami bezpieczeństwa. Należy używać tego urządzenia tylko w nienagannym stanie technicznym, zgodnie z jego przeznaczeniem i instrukcją obsługi.

Specyfikacja techniczna

Nie należy zmieniać specyfikacji podanych w niniejszej instrukcji.

Modyfikacja

Modyfikacja (części) produktu jest niedozwolona.

Instalacja

- Montaż tego produktu jest zarezerwowana wyłącznie dla autoryzowanego, przeszkolonego i wykwalifikowanego personelu.
- Podłączenie elektryczne musi być wykonane zgodnie z obowiązującymi normami i przepisami. Upewnij się również co do zgodności z regulacjami EMC.
- Podczas instalacji, należy zawsze używać środki ochrony indywidualnej (ŚOI), aby uniknąć obrażeń. Dotyczy to również osób, które wchodzą na obszar roboczy podczas instalacji.
- Upewnij się, że obszar roboczy jest dobrze oświetlony.
- Bądź czujny i zachowaj uwagę przy pracy. Nie należy instalować produktu, gdy jesteś pod wpływem narkotyków, alkoholu lub leków.
- Powietrze zawierające elementy, takie jak chrom, nikiel, beryl, kadm, ołów itp., nigdy nie powinno być poddawane recylkulacji. Powietrze to musi zawsze być wyrzucane poza obszar roboczy.

3. "Zastosowanie", jak opisano w EN ISO 12100-1 jest to użycie, do którego wyrób techniczny jest dostosowany w sposób określony przez producenta, łącznie z kierunkami określonymi w broszurze sprzedaży. W razie wątpliwości, co do wykorzystania o którym można wywnioskować z budowy, modelu i funkcji produktu technicznego, które jest uważane za normalne używanie. Praca maszyny w granicach jego przeznaczenia obejmuje także przestrzeganie instrukcji zawartych w podręczniku użytkownika.

Użytkowanie

	OSTRZEŻENIE! Zagrożenie pożarowe! **Nie** należy używać produktu do: - polerowania w połączeniu ze szlifowaniem oraz spawaniem lub innymi aplikacjami, które generują iskry. (Włókna z polerowania lub dysków ściernych są wysoce łatwopalne i stwarzają wysokie ryzyko pożarów filtra od iskry.) - żłobienia łukowego - odciągania i/lub filtrowania łatwopalnych, żarzących się lub palących cieczy oraz elementów stałych - odciągania i / lub filtrowania agresywnych oparów (na przykład kwasu solnego) lub ostrych elementów - odciągania i / lub filtrowania cząsteczek pyłu, które są uwalniane podczas spawania powierzchni pokrytych preparatem gruntującym - odciągania papierosów, cygar, oleju i innych płonących cząstek, obiektów i kwasów
	OSTRZEŻENIE! Niebezpieczeństwo wybuchu! **Nie** używać produktu do zastosowań zagrożonych wybuchem, np.: - cięcia aluminium laserem - szlifowania aluminium i magnezu
	OSTRZEŻENIE! **Nie** należy używać produktu do: - odciągania gorących gazów (powyżej 70°C bez przerwy) - natryskiwania ogniowego

Przed rozpoczęciem pracy, każdorazowo:
- Sprawdzić urządzenie czy nie jest uszkodzone. Zweryfikuj funkcjonowanie systemów bezpieczeństwa.
- Nie należy umieszczać urządzenia przed wejściami i wyjściami, które muszą być wykorzystane przez służby ratunkowe.
- Podczas użytkowania zawsze stosuj środki ochrony indywidualnej (ŚOI) w celu uniknięcia zranienia. Dotyczy to również osób wchodzących na teren zakładu.
- Sprawdź środowisko pracy. Nie dopuszczać osoby nieuprawnione do wejścia w środowisko pracy.
- Produkt należy chronić przed wodą i wilgocią.
- Upewnij się, że pomieszczenie jest zawsze wystarczająco wentylowane; dotyczy to zwłaszcza ograniczonych przestrzeni.
- Upewnij się, że w warsztacie, w pobliżu produktu, znajduje się wystarczająca ilość gaśnic przeciwpożarowych (zatwierdzonych odpowiednio dla klas pożarowych ABC).
- Nie pozostawiaj żadnych narzędzi ani innych przedmiotów w urządzeniu ani na urządzeniu.
- Prąd spawania pomiędzy obrabianym przedmiotem a spawarką ma niską odporność. W ten sposób unika się związku między przedmiotem obrabianym i MobileGo, tak że nie ma możliwości powrotu prądu spawania płynącego z powrotem do spawarki poprzez przewód uziemienia w MobileGo.

Obsługa, konserwacja i naprawy

- Należy przestrzegać terminów konserwacji podanych w niniejszej instrukcji. Zwlekanie z czynnościami konserwacyjnymi może prowadzić do wysokich kosztów napraw i przeglądów oraz może spowodować, że gwarancja zostanie unieważniona.
- Zawsze należy stosować środki ochrony indywidualnej (ŚOI), aby uniknąć obrażeń. Dotyczy to również osób, które wchodzą na obszar roboczy.
- Upewnić się, czy pomieszczenie jest odpowiednio wentylowane.
- Należy używać narzędzia, materiały, smary i metody pracy, które zostały zatwierdzone przez producenta. Nie wolno używać zużytych narzędzi i nie pozostawiać żadnych narzędzi na lub w produkcie.

- Zawsze należy oczyścić teren po zakończeniu pracy.

	UWAGA Obsługa, konserwacja i naprawy muszą być wykonywane przez autoryzowany, wykwalifikowany i przeszkolony personel (z uprawnieniami) przy użyciu odpowiednich narzędzi oraz metod pracy.
	UWAGA Przed rozpoczęciem obsługi, konserwacji i / lub prac naprawczych należy: - całkowicie odłączyć urządzenie od sieci elektrycznej - odłączyć zasilanie sprężonym powietrzem
	Środki ochrony indywidualnej (ŚOI) Stosować ochronę dróg oddechowych oraz rękawice ochronne podczas serwisowania, konserwacji i napraw urządzenia.
	UWAGA Odkurzacz przemysłowy wykorzystywany podczas wykonywania serwisu i konserwacji musi posiadać klasę pyłu H oraz być zgodny z normą EN 60335-2-69 lub klasą HEPA (efektywności ≥99.97% przy 0,3 um).

4 INSTALACJA

4.1 Narzędzia i wymagania

Potrzebne są następujące narzędzia i wymagania, aby zainstalować urządzenie:
- podstawowe narzędzia

4.1.1 Elementy montowane lokalnie

- wtyczka (wyłaczając MobileGo 230V/1ph/50Hz)

4.2 Rozpakowanie

Należy upewnić się, że produkt jest kompletny. Opakowanie zawiera:

Jednostka filtracyjna
- urządzenie mobilne
- podkładka M6 (8)
- nakrętka M6x25 (8)

Ramię odciągowe

W przypadku MobileGo: ramię elastyczne
- ramię odciągowe (wstępnie zmontowane, z wyjątkiem przewodu elastycznego)
- przewód elastyczny
- opaska zaciskowa (2)
- kołnierz obrotowy
- obrotowy pierścień obrotowy, w tym gumowa opaska
- ssawa
- kołnierz ssawy z siatką zabezpieczającą
- podkładka M20

W przypadku MobileGo^{plus}: ramię metalowe
- ramię odciągowe (wstępnie zmontowane)
- kołnierz obrotowy
- obrotowy pierścień obrotowy, w tym gumowa opaska
- ssawa
- kołnierz ssawy z siatką zabezpieczającą
- podkładka M20

- Przymocuj urządzenie do uchwytu ściennego za pomocą śrub, nakrętek zabezpieczających i podkładek (C).**Ramię na urządzeniu mobilnym**

Aby zainstalować ramię odciągowe, należy postępować w następujący sposób.

	WSKAZÓWKA Wykonaj kontrolę równowagi ramienia przed założeniem węży. Zobacz rozdział 6.3.

Rys. 4.1
- Zamontować kołnierz obrotowy (C) na jednostce filtrującej za pomocą 8 śrub M6x25 (A) + podkładek M6 (B).

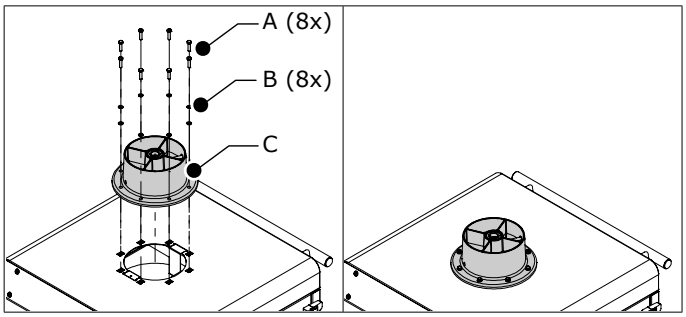

Rys. 4.1 Kołnierz obrotowy

Rys. 4.2
- W przypadku ramienia z przewodem elastycznym: podciągnij przewód na stelarzu wewnętrznym ramienia.
- Nasuń opaskę zaciskową (C) i pierścień obrotowy (wraz z gumową opaską) (D) na pręt zawiasu ramienia (B).
- Umieść podkładkę M20 (E) na obrotowym kołnierzu (F).
- Włóż pręt zawiasu ramienia (B) poprzez podkładkę (E) centralnie w kołnierz (F).
- Umieść wąż (A) na kołnierzu obrotowym (D).
- Użyj gumowej opaski, aby połączenie było szczelne.
- Attach the hose (A) to the swivel ring (D) with the hose clamp (C). Przymocuj wąż (A) do pierścienia obrotowego (D) za pomocą opaski zaciskowej (C).

	UWAGA! Upewnij się, że podkładka M20 (E) znajduje się pomiędzy obracającym się kołnierzem (D) a pierścieniem (F), aby uniknąć uszkodzenia.

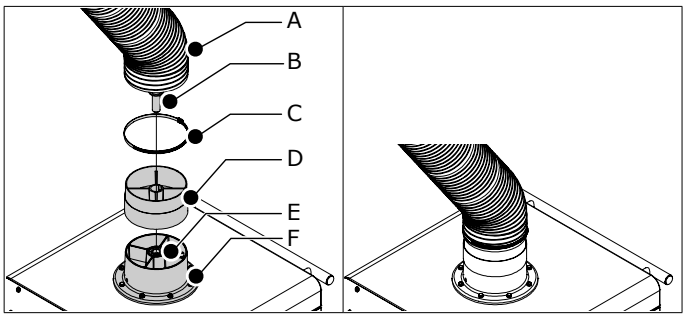

Rys. 4.2 Ramię na jednostce mobilnej

- **Montaż ssawki**

Aby zainstalować ssawę, wykonaj następujące czynności.

Ramię elastyczne (EconomyArm): patrz Rys. 4.3
Ramię metalowe (KUA): patrz Rys. 4.4
- Poluzuj elementy montażowe przymocowane do zawiasu ssawki.
- Zamontuj ssawę (G) za pomocą śruby (F), 2 podkładek (E), 2 podkładek sprężystych (D) i nakrętki blokującej (C).
- Zamontuj kołnierz (H) na ssawie (G). Zaczep go za pomocą klipsa.
- Zamontuj wąż (A) do ssawy.
- Zamocuj węża do ssawy za pomocą opaski zaciskowej (B).

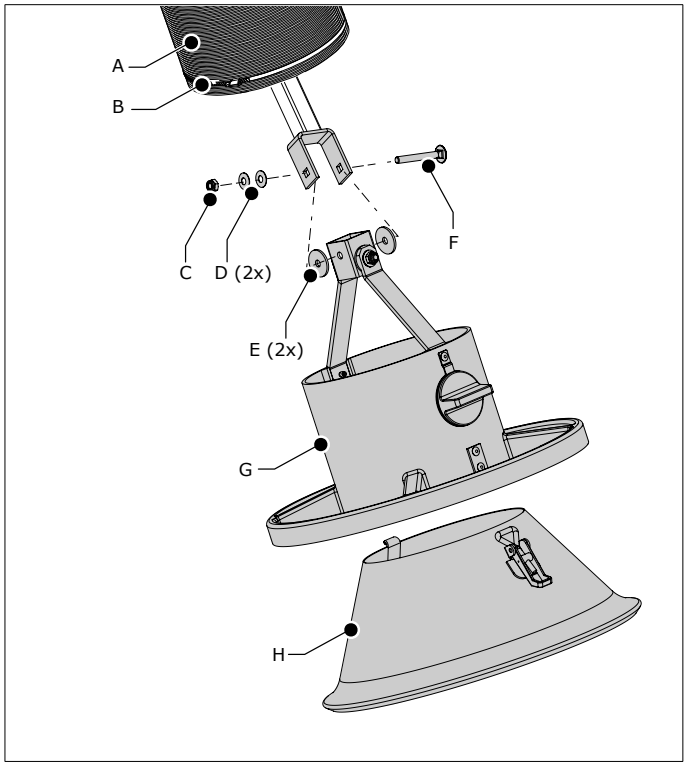

Rys. 4.3 Montaż ssawy (ramię z przewodem elastycznym / EconomyArm)

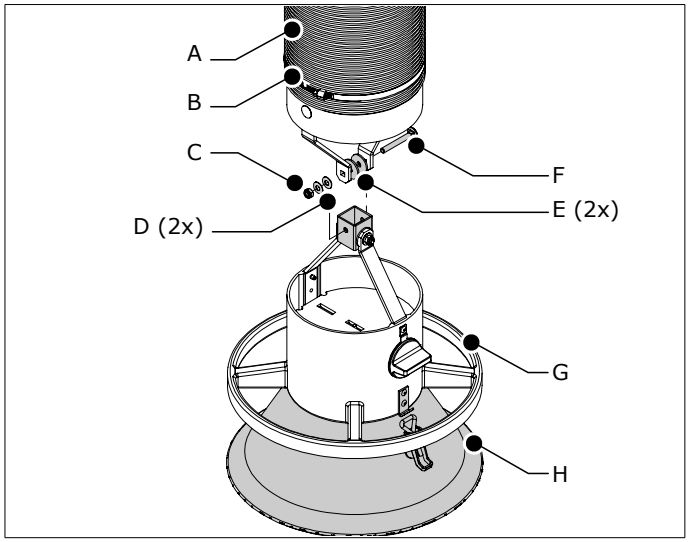

Rys. 4.4 Montaż ssawy (ramię metalowe / KUA)

5 UŻYTKOWANIE

OSTRZEŻENIE!
Zagrożenie pożarowe! Nie używać produktu do aplikacji polerowania w połączeniu ze szlifowaniem, spawaniem lub innych aplikacji, które generują iskry.
Patrz rozdział 3 / Bezpieczeństwo / Użytkowanie.

5.1 Panel sterowania

Jednostka zawiera następujące elementy sterujące i wskaźniki:

Rys. 5.1
A Przełącznik 0-1 z zieloną diodą LED
B Brzęczyk (wskaźnik serwisowy)

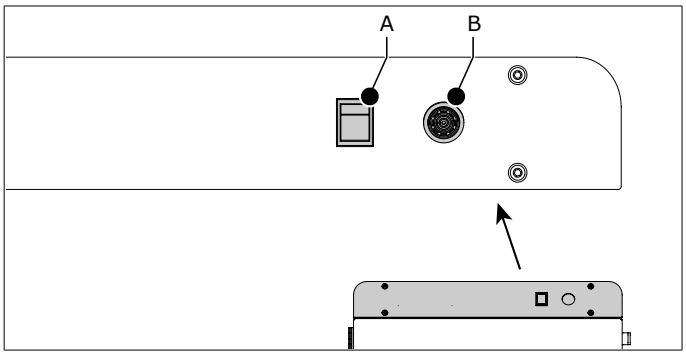

Rys. 5.1 Kontrolki i wskaźniki

5.2 Użytkowanie

Ponieważ dotyczy to jednostki mobilnej, można ją użyć w dowolnym pożądanym miejscu. Dla uzyskania optymalnych rezultatów należy umieścić urządzenie jak najbliżej źródła zanieczyszczenia.

- Ustawić ramię odciągowe podłączone do urządzenia w odległości 400-800 mm, od źródła zanieczyszczenia. Patrz Rys./Fig. III na stronie 51 dla prawidłowego położenia.
- Upewnij się, że przepustnica (patrz Rys. 2.1A) jest otwarta.
- Uruchom urządzenie (patrz Rys. 5.1A).
- Rozpocznij spawanie.
- Gdy zmienia się położenie spawania należy przesunąć ramię odciągowe do prawidłowego położenia w stosunku do spoiny.

UWAGA!
Aby utrzymać dymy spawalnicze z dala od strefy oddychania spawacza, upewnij się, że wszystkie opary są usuwane za pomocą ramienia odciągowego.

- Naciśnij przycisk START/STOP ok. 20 sekund po zakończeniu spawania w celu zatrzymania wentylatora.

Gdy przepływ powietrza jest zbyt niski podczas użytkowania, brzęczyk (patrz Rys. 5.1B) emituje alarm dźwiękowy. Sprawdź w rozdziale 7 możliwą przyczynę i rozwiązanie.

UWAGA
Jeśli nie wymienisz filtra wstępnego i / lub kasety filtra HEPA na czas, przepływ powietrza (wydajność odciągu) będzie spadała.

6 OBSŁUGA

6.1 Okresowa konserwacja

Produkt został zaprojektowany, aby funkcjonować bez problemów przez długi czas z minimum konserwacji. W celu zagwarantowania tego wymagane jest kilka prostych, regularnych czynności konserwacji i czyszczenia, które są opisane w tym rozdziale. Jeśli wykazana zostanie niezbędna ostrożność i przeprowadzane będą czynności konserwacji w regularnych odstępach czasu, wszelkie problemy występujące zostaną wykryte i skorygowane, zanim doprowadzą do całkowitego unieruchomienia urządzenia.

OSTRZEŻENIE!
Przekraczanie terminów konserwacji może spowodować pożar.

Podane interwały konserwacyjne mogą się różnić w zależności od konkretnych warunków pracy i otoczenia. Dlatego też zaleca się, aby dokładnie kontrolować kompletny produkt raz

na rok podczas okresowej konserwacji. W tym celu należy skontaktować się z dostawcą.

Komponenty	Czynność	Częstotliwość: każdego X miesiąca	
		X=6	X =12
Jednostka filtracyjna			
Obudowa	Wyczyść z zewnątrz przy użyciu łagodnych detergentów		X
	Wyczyść wewnątrz przy użyciu odkurzacza przemysłowego i usunąć pył z przedziału wkładu filtracyjnego		X
	Sprawdź materiał uszczelniający drzwi. Wymień w razie potrzeby.		X
Wentylator odciągowy	Sprawdź czy obce elementy nie zalegają w obudowie lub na wirniku. Oczyść w razie potrzeby		X
Przewód zasilający	Sprawdź czy nie jest uszkodzony. Napraw lub wymień w razie potrzeby	X *)	
Ramię odciągowe			
Rury	Wyczyść powierzchnię zewnętrzną nieagresywnym detergentem	X	
	Dokładnie wyczyść wnętrze	X	
Przewody elastyczne	Sprawdź, czy nie ma pęknięć lub uszkodzeń. Wymień w razie potrzeby	X	
Ssawa	Sprawdź ruch ssawy. Jeśli to konieczne, wyreguluj przegub trący; patrz rozdział 6.3	X	
Ruch ramion	Sprawdź ruch ramienia w poziomie, pionie i po przekątnej. Jeśli to konieczne, wyreguluj przeguby trące; patrz rozdział 6.3	X	
*) *Przed każdym użyciem*			

6.2 Wymiana wkładu filtracyjnego

Brzęczyk emituje sygnał akustyczny, gdy przepływ powietrza jest zbyt niski.

	Upewnij się, że: - przepustnica jest otwarta - ramię ssące jest prawidłowo złożone

Jeśli brzęczyk nadal alarmuje, należy wymienić kasety filtrów.

Ponieważ filtr wstępny jest mniejszy i szybciej się zatyka niż filtr HEPA, możesz wymienić kasetę filtra wstępnego kilka razy, zanim zajdzie potrzeba wymiany kasety filtra HEPA.

		Środki ochrony indywidualnej (ŚOI) Podczas wymiany kaset z filtrem należy używać osłony dróg oddechowych, i rękawice ochronne.
	OSTRZEŻENIE **Nie** wymieniaj kaset filtra podczas pracy wentylatora.	
	OSTRZEŻENIE **Nie** otrząsaj lub nie odkurzaj zużytych kaset filtracyjnych, aby uniknąć uwolnienia się cząsteczek pyłu.	

6.2.1 Kaseta filtra wstępnego

Aby wymienić kasetę filtra wstępnego, wykonaj następujące czynności.

Rys. 6.1
- Odłączyć zasilanie urządzenia.
- Otwórz tylne drzwi (B).
- Wyjmij kasetę filtra wstępnego (A).
- Utylizuj zużytą kasetę z filtrem zgodnie z lokalnymi przepisami.
- Włóż nową kasetę filtra wstępnego do urządzenia. Upewnij się, że strzałka na ramie skierowana jest w dół[4].
- Zamknij i zablokuj drzwi.

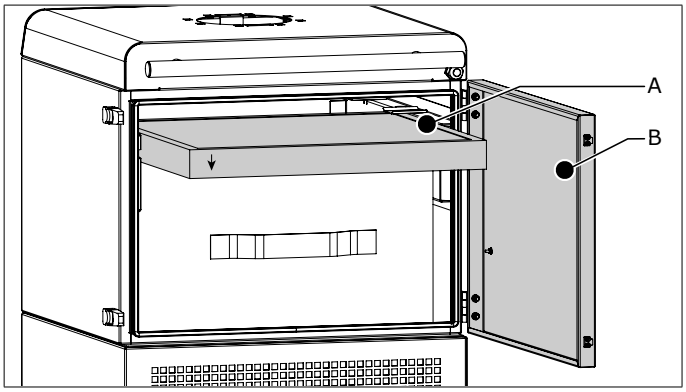

Rys. 6.1 Wymiana kasety filtra wstępnego

	Gdy po wymianie kasety filtra wstępnego brzęczyk nadal wydaje dźwięk, należy wymienić kasetę filtra HEPA.

6.2.2 Kaseta filtra HEPA

Aby wymienić kasetę filtra HEPA, wykonaj następujące czynności.

Rys. 6.2
- Odłączyć zasilanie urządzenia.
- Otwórz tylne drzwi (C).
- Wyjmij kasetę filtra wstępnego.
- Lekko podnieś i wyjmij kasetę filtra HEPA (D).
- Utylizuj zużytą kasetę filtra HEPA zgodnie z lokalnymi przepisami.
- Włóż nową kasetę filtra HEPA do urządzenia. Boczne trzpienie (A) dokładnie pasują do szczelin (B).
- Włóż kasetę z filtrem wstępnym z powrotem do urządzenia. Upewnij się, że strzałka na ramie skierowana jest w dół[5].
- Zamknij i zablokuj drzwi.

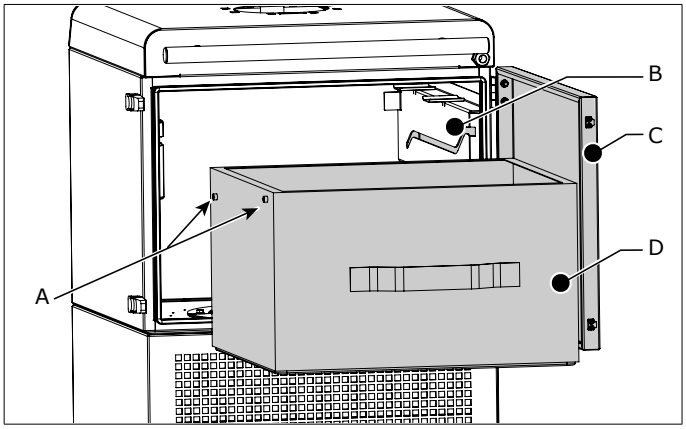

Rys. 6.2 Wymiana kasety filtra HEPA

4. Strzałka wskazuje kierunek przepływu powietrza
5. Strzałka wskazuje kierunek przepływu powietrza. Nieprawidłowo umieszczona kaseta filtra wstępnego wpływa na jego żywotność.

6.3 Regulacja ramienia

Jeśli ramię odciągowe lub jego część nie pozostaje w pożądanym położeniu, należy wyregulować przeguby.

6.3.1 Ramię elastyczne (EconomyArm)

- Określ, które połączenie wymaga większego lub mniejszego oporu.
- Poluzuj przewód elastyczny, aby uzyskać dostęp do przegubów.
- Pociągnij ramię do pozycji poziomej.
- Dostosuj opór; patrz Rys./Fig. V na stronie 52 punkty regulacji.

6.3.2 Ramię metalowe (KUA)

- Określ, które połączenie wymaga większego lub mniejszego oporu.
- Poluzuj przewód odciągowy, aby uzyskać dostęp do przegubu.
- Pociągnij ramię do pozycji poziomej.
- Dostosuj opór; patrz Rys./Fig. V na stronie 52 punkty regulacji.

7 ROZWIĄZYWANIE PROBLEMÓW

Jeśli jednostka nie działa (prawidłowo), zapoznaj się z poniższą listą kontrolną, aby sprawdzić, czy można naprawić tą usterkę we własnym zakresie. Jeżeli nie będzie to możliwe, należy skontaktować się z dostawcą lub autoryzowanym serwisem.

OSTRZEŻENIE
Przestrzegaj przepisów bezpieczeństwa, które są napisane w rozdziale 3 podczas przeprowadzania czynności poniżej.

Objawy	Problem	Możliwa przyczyna	Rozwiązanie
Wentylator nie uruchamia się	Urządzenie nie pracuje	Brak kabla zasilającego	Podłącz zasilanie
		Zabezpieczenie przed przeciążeniem termicznym jest aktywne	- Sprawdź wentylator i silnik, w celu znalezienia przyczyny i rozwiązania problemu - Push the red Naciśnij czerwony przycisk za przednim panelem, aby zresetować urządzenie. Patrz Rys Fig. IV na stronie 51
		Kabel zasilający jest uszkodzony	Napraw lub wymień kabel zasialający
		Luźne styki	Dokręć styki
		Uszkodzony silnik	Napraw lub wymień silnik
Zielona dioda LED świeci, ale wentylator nie działa	Urządzenie nie pracuje	Przekaźnik jest uszkodzony	Wymień przekaźnik
		Przekaźnik termiczny jest uszkodzony	Wymień przekaźnik termiczny
		Uszkodzony silnik	Napraw lub wymień silnik

Objawy	Problem	Możliwa przyczyna	Rozwiązanie
Słaba siła odciągu	Urządzenie nie funkcjonuje prawidłowo	Przepustnica w ssawie ramienia odciągowego jest (częściowo) zamknięta	(W pełni) otwórz przepustnicę
		Zatkane filtry i luźne połączenie czujnika ciśnienia	Napraw połączenie rurek ciśnieniowych
		Zatkane filtry i uszkodzony czujnik ciśnienia	Wymień czujnik ciśnienia i kasetę filtra wstępnego
			Wymień również kasetę filtra HEPA
Brzęczyk emituje sygnał akustyczny	Słaba siła odciągu	Filtr wstępny jest zatkany	Wymień kasetę filtra wstępnego
		Filtr HEPA jest zatkany	Wymień kasetę filtra HEPA
Ramię odciągowe nie pozostaje w żądanej pozycji	Rozchodzenie się dymów; brak właściwego odciągu	Ustawienia oporu nie są właściwe	Dostosuj opór; patrz rys./Fig. V na stronie 52 punkty regulacji
Nie możesz utrzymać ramienia w żądanej pozycji			

8 CZĘŚCI ZAMIENNE

8.1 Jednostka filtracyjna

Następujące części zamienne są dostępne dla danego produktu;
- patrz widok rozłożony Rys./Fig. VIII na stronie 57

8.2 Ramię odciągowe

Następujące części zapasowe dla ramion odciągowych są dostępne;
- przewód elastyczny (EconomyArm): patrz widok rozłożony Rys./Fig. VI na stronie 53
- ramię metalowe (KUA): patrz widok rozłożony Rys./Fig. VII na stronie 55

9 SCHEMAT ELEKTRYCZNY

Zapoznaj się z oddzielnie dostarczonym schematem elektrycznym.

10 UTYLIZACJA

Demontaż i utylizacja urządzenia muszą być wykonywane przez wykwalifikowany personel.

Środki ochrony indywidualnej (ŚOI)
Stosować środki ochrony dróg oddechowych oraz rękawic ochronnych podczas demontażu i utulizacji urządzenia.

10.1 Demontaż

Aby bezpiecznie demontować urządzenia, stosuj się do następujących instrukcji bezpieczeństwa.

Zanim rozpoczniesz demontaż urządzenia:
- odłacz urządzenie od zasilania
- odłącz urządzenie od sprężonego powietrza

- oczyść otoczenie

Podczas demontażu:
- upewnij się, że obszar pracy jest wystarczająco wentylowany

Po demontażu:
- oczyść obszar demontażu

10.2 Utylizacja

Utylizacja zanieczyszczeń i pyłu wraz ze zużytym wkładem filtracyjnym powinno odbyć się w sposób profesjonalny, zgodnie z przepisami lokalnymi.

DEKLARACJA CE

Deklaracja zgodności CE dla maszyn

My, Plymovent Manufacturing B.V., Koraalstraat 9, 1812 RK Alkmaar, Holandia, niniejszym oświadczamy, na własną odpowiedzialność, że produkt (ów):
- MobileGo
- MobileGo^{plus}

którego dotyczy niniejsza deklaracja, jest / są zgodne z warunkami następujących dyrektyw:
- Dyrektywa maszynowa 2006/42 EC
- EMC 2004/108 EC
- LVD 2006/95 EC
- Dyrektywą ErP 2009/125 EC

Podpis:

Nazwisko:	M.S.J. Ligthart
Funkcja:	Product Manager
Data:	1-5-2018

Fig. I Dimensions

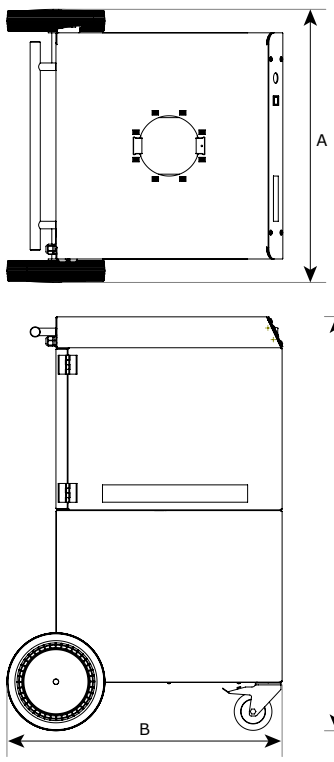

	mm	inch
A	725	28.5
B	730	28.7
C	1100	43.3

EN	Dimensions
NL	Afmetingen
DE	Abmessungen
FR	Dimensions
ES	Dimensiones
IT	Dimensioni
PT	
PL	Wymiary

Fig. II Working range

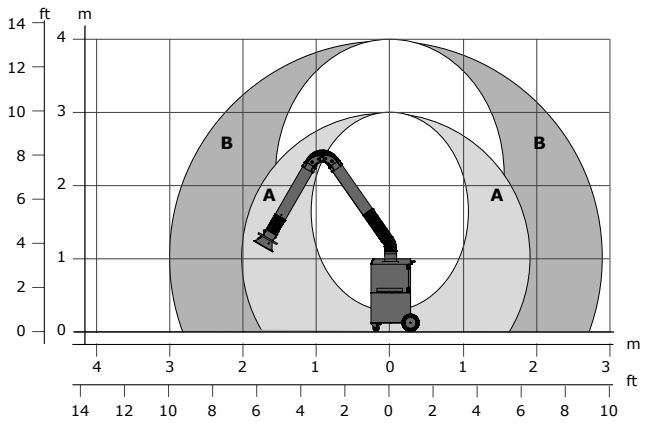

A	EA-2	KUA-2
B	EA-3	KUA-3
EN	Working range	
NL	Werkbereik	
DE	Bereich	
FR	Portée	
ES	Alcance de trabajo	
IT	Raggio di lavoro	
PT		
PL	Zakres pracy	

Fig. III Positioning of the extraction arm

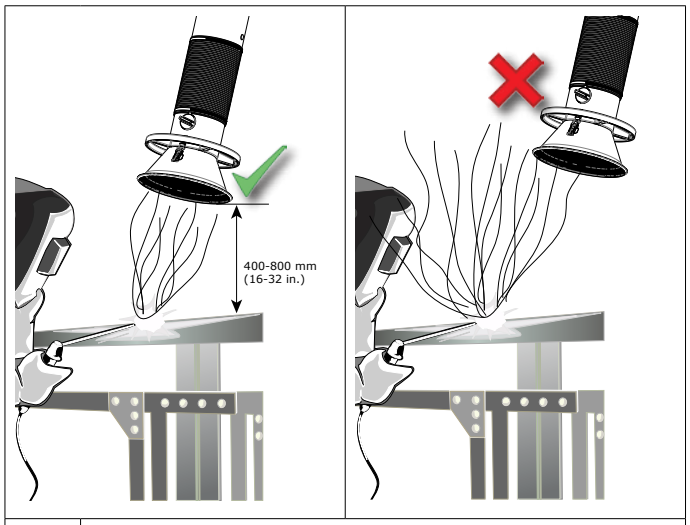

EN	Positioning of the extraction arm
NL	Positionering van de afzuigarm
DE	Positionierung des Absaugarms
FR	Positionnement du bras d’aspiration
ES	Posicionamiento del brazo de aspiración
IT	Posizionamento del braccio aspirante
PT	
PL	Ustawienie ramienia odciągowego

Fig. IV Reset

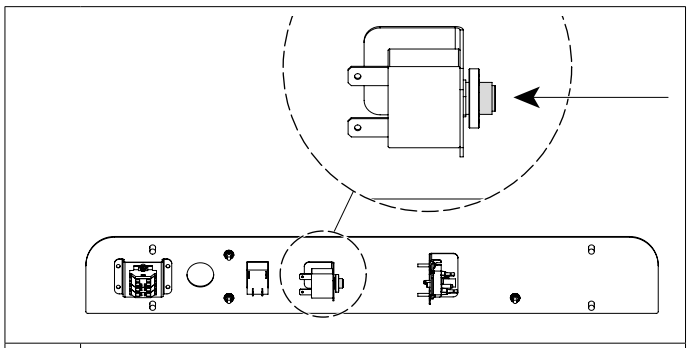

EN	Reset button
NL	Resetknop
DE	Rückstelltaste
FR	Bouton de réinitialisation
ES	Botón de reinicio
IT	
PT	
PL	Przycisk resetowania

Fig. V Adjustment

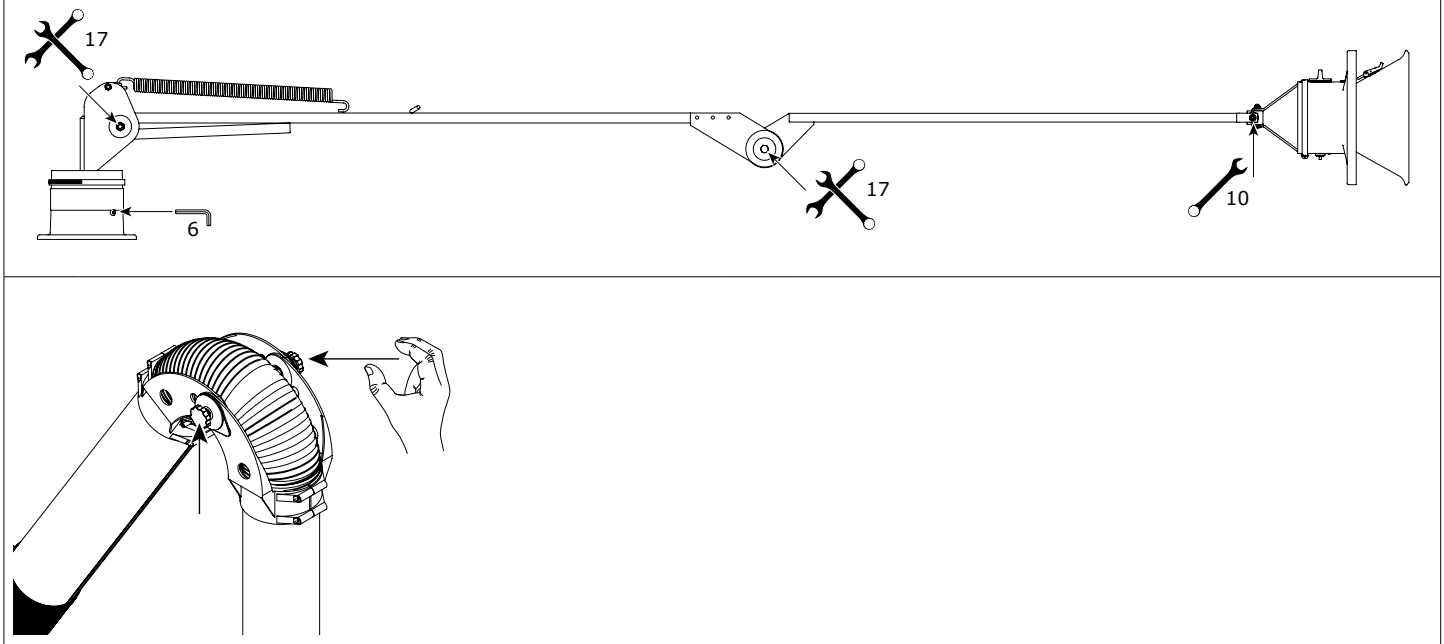

EN	Adjustment of the extraction arm | Adjustment points	ES	Ajuste del brazo de aspiración | Puntos de ajuste
NL	Afstellen van de afzuigarm | Afstelpunten	IT	Regolazione del braccio | Punti di regolazione
DE	Einstellung des Absaugarms | Einstellpunkte	PT	
FR	Réglage du bras d’aspiration | Points de réglage	PL	Regulacja ramienia odciągowego | Punkty dostosowania

Fig. VI Exploded view EconomyArm

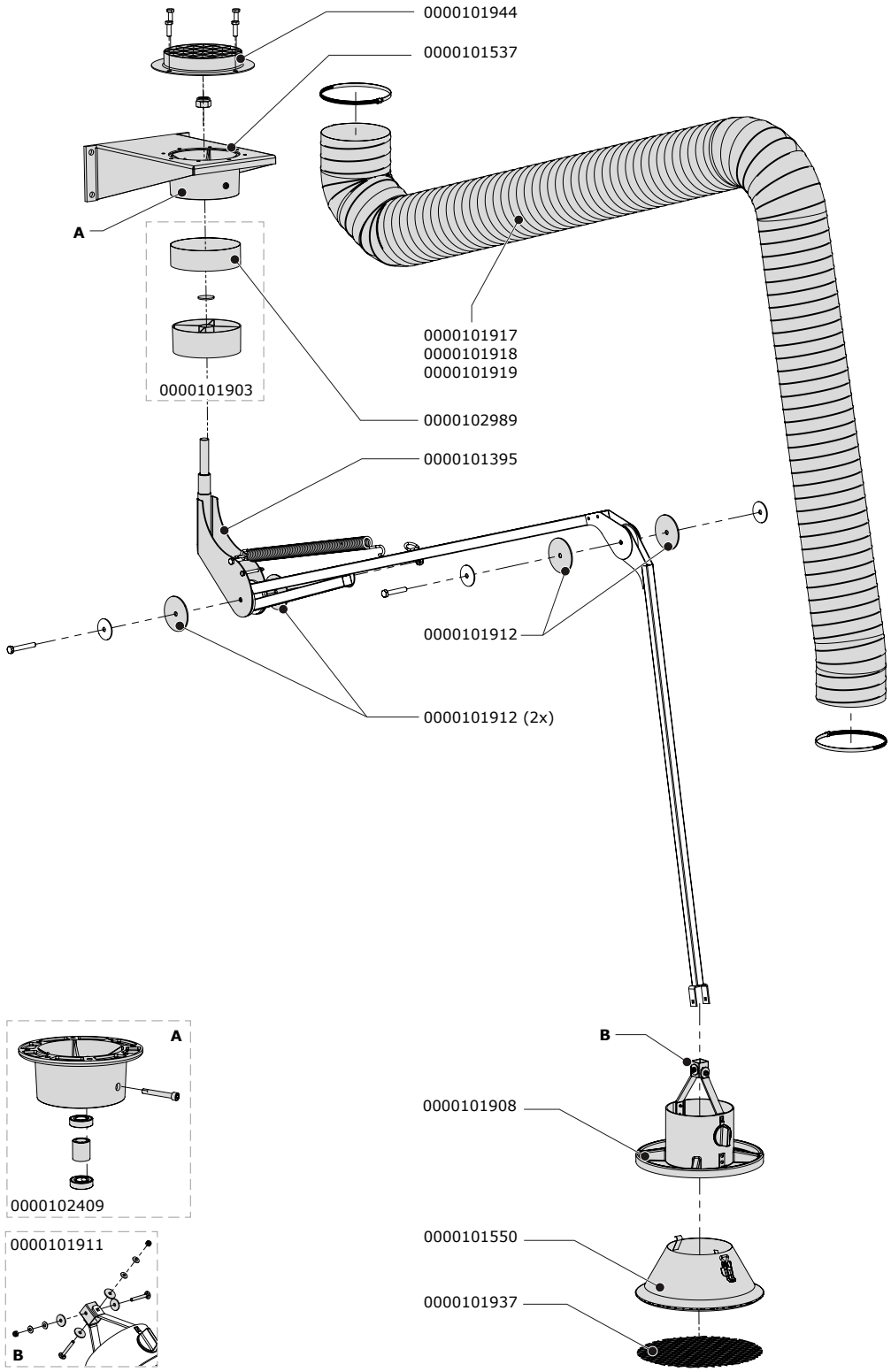

EN	Exploded view hose tube arm (EconomyArm)
NL	Exploded view slangarm (EconomyArm)
DE	Explosionszeichnung Schlaucharm (EconomyArm)
FR	Vue éclatée du bras tuyau (EconomyArm)
ES	Vista de despiece brazo de tubo manguera (EconomyArm)
IT	Visa esplosa del braccio a tubo (EconomyArm)
PT	
PL	Widok ramienia z przewodem elastycznym (EconomyArm)

	EN | Spare parts	NL | Reserveonderdelen	DE | Ersatzteile	FR | Pièces détachées
EconomyArm	**Hose tube arm**	**Slangarm**	**Schlaucharm**	**Bras tuyau**
0000101550	Hood with safety mesh	Kap met beschermgaas	Haube mit Gittergewebe	Hotte avec toile métallique
0000101903	Arm swivel ring, incl. rubber collar and washer	Draaischarnier, incl. manchet en onderlegring	Drehgelenk, inkl. Gummimanschette und Unterlegscheibe	Joint tournant, manchon et rondelle inclus
0000101908	Hood collar, incl. handle, damper and hood hinge	Kraag kap, incl. handgreep, regel-/afsluitklep en kapscharnier	Kragen für Haube, inkl. Handgriff, Luftregulierklappe und Haubengelenk	Collet pour hotte, poignée, obturateur et charnière de la hotte inclus
0000101911	Hood hinge, incl. mounting material	Kapscharnier, incl. bevestigingsmateriaal	Haubengelenk, inkl. Befestigungsmaterial	Charnière de la hotte, matériaux de raccordement inclus
0000101912	Friction plate 83x10x3 mm (set of 2)	Frictieplaat 83x10x3 mm (set van 2)	Reibungsplatte 83x10x3 mm (Satz von 2 St.)	Plaque de frottement 83x10x3 mm (jeu de 2)
0000101937	Safety mesh Ø 300 mm	Beschermgaas Ø 300 mm	Gittergewebe Ø 300 mm	Toile métallique Ø 300 mm
0000101944	Connection flange with grid	Aansluitflens met rooster	Anschlussflansch mit Gitter	Bride de connexion avec grille
0000102409	Rotating flange (ball bearing)	Draaiflens (met kogellagers)	Drehflansch (mit Kugellagern)	Bride rotative (à roulements à billes)
0000102989	Rubber collar Ø 160 mm	Manchet Ø 160 mm	Gummimanschette Ø 160 mm	Manchon Ø 160 mm
EA-2 (2 m)				
0000101917	Hose L=2500 mm/Ø 161 mm, incl. 2 hose clamps	Slang L=2500 mm/Ø 161 mm, incl. 2 slangklemmen	Schlauch L=2500 mm/Ø 161 mm, inkl. 2 Schlauchklemmen	Tuyau L=2500 mm/Ø 161 mm, 2 colliers de serrage inclus
EA-3 (3 m)				
0000101919	Hose L=3500 mm/Ø 161 mm, incl. 2 hose clamps	Slang L=3500 mm/Ø 161 mm, incl. 2 slangklemmen	Schlauch L=3500 mm/Ø 161 mm, incl. 2 Schlauchklemmen	Tuyau L=3500 mm/Ø 161 mm, 2 colliers de serrage inclus

	ES | Piezas de recambio	IT | Pezzi di ricambio	PT	PL
EconomyArm	**Brazo de tubo manguera**			**Ramię elastyczne**
0000101550	Campana con malla de seguridad			Ssawa z siatką bezpieczeństwa
0000101903	Anillo de rotación de brazo, incl. cuello de goma y arandela			Pierścień obrotowy, w tym gumowy kołnierz i podkładka
0000101908	Cuello de campana, incl. asa, válvula y bisagra de campana			Ssawka, w tym: uchwyt, przepustnica i ssawka z siatką
0000101911	Bisagra de campana, incl. material de montaje			Ssawka z siatką, w tym materiały montażowe
0000101912	Placa de fricción 83x10x3 mm (juego de 2)			Podkładka oporowa 83x10x3 mm (zestaw 2 szt.)
0000101937	Malla de seguridad Ø 300 mm			Siatka zabezpieczająca Ø 300 mm
0000101944	Brida de conexión con rejilla			Kołnierz przyłączeniowy z siatką
0000102409	Brida giratoria (cojinete de bolas)			Kołnierz obrotowy (łożyskowany)
0000102989	Cuello de goma Ø 160 mm			Opaska gumowa Ø 160 mm
EA-2 (2 m)				
0000101917	Manguera L=2500 mm/Ø 161 mm, incl. 2 abrazaderas			Wąż L = 2500 mm/Ø 161 mm, w tym. 2 opaski zaciskowe
EA-3 (3 m)				
0000101919	Manguera L=3500 mm/Ø 161 mm, incl. 2 abrazaderas			Wąż L = 3500 mm/Ø 161 mm, w tym. 2 opaski zaciskowe

Fig. VII Exploded view KUA

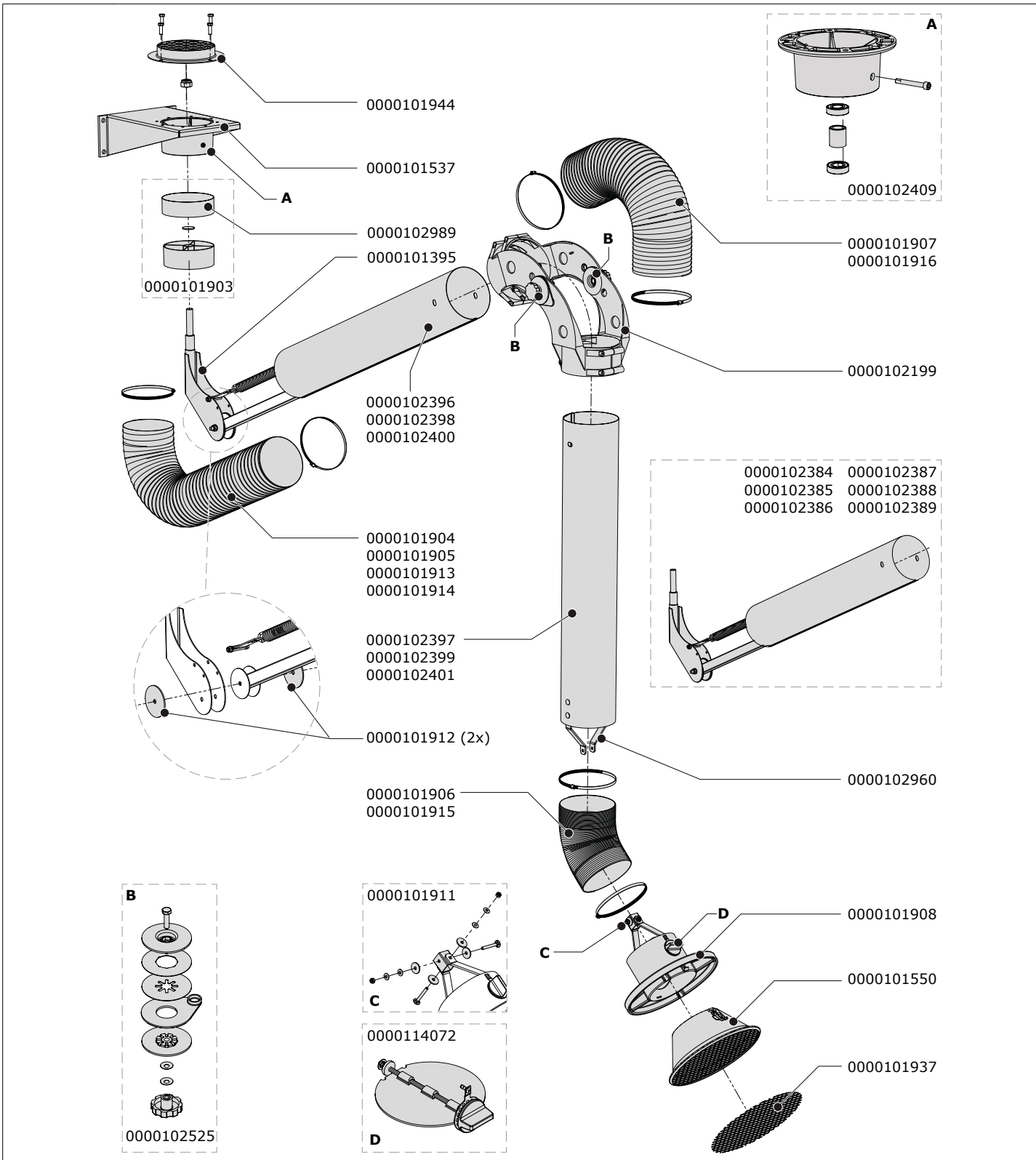

EN	Exploded view metal tube arm (KUA)
NL	Exploded view metalen arm (KUA)
DE	Explosionszeichnung Metallrohr-Arm (KUA)
FR	Vue éclatée du bras métallique (KUA)
ES	Vista de despiece brazo de tubo metálico (KUA)
IT	Visa esplosa del braccio metallico (KUA)
PT	
PL	Widok ramienia stalowego (KUA)

	EN | Spare parts	NL | Reserveonderdelen	DE | Ersatzteile	FR | Pièces détachées
KUA	**Metal tube arm**	**Metalen arm**	**Metallrohr-Arm**	**Bras métallique**
0000101550	Hood with safety mesh	Kap met beschermgaas	Haube mit Gittergewebe	Hotte avec toile métallique
0000101903	Arm swivel ring, incl. rubber collar and washer	Draaischarnier, incl. manchet en onderlegring	Drehgelenk, inkl. Gummi-manschette und Unterlegscheibe	Joint tournant, manchon et rondelle inclus
0000101906	Hose L=400 mm/Ø 161 mm 1)	Slang L=400 mm/Ø 161 mm 1)	Schlauch L=400 mm/Ø 161 mm 1)	Tuyau L=400 mm/Ø 161 mm 1)
0000101907	Hose L=650 mm/Ø 161 mm 1)	Slang L=650 mm/Ø 161 mm 1)	Schlauch L=650 mm/Ø 161 mm 1)	Tuyau L=650 mm/Ø 161 mm 1)
0000101908	Hood collar, incl. handle, damper and hood hinge	Kraag kap, incl. handgreep, regel-/afsluitklep en kapscharnier	Kragen für Haube, inkl. Handgriff, Luftregulierklappe und Haubengelenk	Collet pour hotte, poignée, obturateur et charnière de la hotte inclus
0000101911	Hood hinge, incl. mounting material	Kapscharnier, incl. bevestigingsmateriaal	Haubengelenk, inkl. Befestigungsmaterial	Charnière de la hotte, matériaux de raccordement inclus
0000101912	Friction plate 83x10x3 mm (set of 2)	Frictieplaat 83x10x3 mm (set van 2)	Reibungsplatte 83x10x3 mm (Satz von 2 St.)	Plaque de frottement 83x10x3 mm (jeu de 2)
0000101937	Safety mesh Ø 300 mm	Beschermgaas Ø 300 mm	Gittergewebe Ø 300 mm	Toile métallique Ø 300 mm
0000101944	Connection flange with grid	Aansluitflens met rooster	Anschlussflansch mit Gitter	Bride de connexion avec grille
0000102199	Elbow joint	Middenscharnier	Ellenbogengelenk	Articulation du coude
0000102409	Rotating flange (ball bearing)	Draaiflens (met kogellagers)	Drehflansch (mit Kugellagern)	Bride rotative (à roulements à billes)
0000102525	Mounting kit for middle hinge	Montageset voor middenscharnier	Befestigungsmaterial für Mittelgelenk	Jeu de montage pour articulation du coude
0000102960	Brackets outer tube (2 pcs)	Beugels binnenste buis (2 stuks)	Montagebügel (2 St.) für Außenrohr	Support (2 pcs) pour tube extérieur
0000102989	Rubber collar Ø 160 mm	Manchet Ø 160 mm	Gummimanschette Ø 160 mm	Manchon Ø 160 mm
KUA-2 (2 m)				
0000101904	Hose L=850 mm/Ø 161 mm 1)	Slang L=850 mm/Ø 161 mm 1)	Schlauch L=850 mm/Ø 161 mm 1)	Tuyau L=850 mm/Ø 161 mm 1)
0000102384	Inner frame KUA-2/H, complete	Binnenframe KUA-2/H, compleet	Innenrahmen KUA-2/H, komplett	Châssis intérieur KUA-2/H, complet
0000102396	Inner tube KUA-2	Binnenste buis KUA-2	Innenrohr KUA-2	Tube intérieur KUA-2
0000102397	Outer tube KUA-2	Buitenste buis KUA-2	Außenrohr KUA-2	Tube extérieur KUA-2
KUA-3 (3 m)				
0000101905	Hose L=1000 mm/Ø 161 mm 1)	Slang L=1000 mm/Ø 161 mm 1)	Schlauch L=1000 mm/Ø 161 mm 1)	Tuyau L=1000 mm/Ø 161 mm 1)
0000102385	Inner frame KUA-3/H, complete	Binnenframe KUA-3/H, compleet	Innenrahmen KUA-3/H, komplett	Châssis intérieur KUA-3/H, complet
0000102398	Inner tube KUA-3	Binnenste buis KUA-3	Innenrohr KUA-3	Tube intérieur KUA-3
0000102399	Outer tube KUA-3	Buitenste buis KUA-3	Außenrohr KUA-3	Tube extérieur KUA-3
KUA-4 (4 m)				
0000101905	Hose L=1000 mm/Ø 161 mm 1)	Slang L=1000 mm/Ø 161 mm 1)	Schlauch L=1000 mm/Ø 161 mm 1)	Tuyau L=1000 mm/Ø 161 mm 1)
0000102386	Inner frame KUA-4/H, complete	Binnenframe KUA-4/H, compleet	Innenrahmen KUA-4/H, komplett	Châssis intérieur KUA-4/H, complet
0000102400	Inner tube KUA-4	Binnenste buis KUA-4	Inner tube KUA-4	Tube intérieur KUA-4
0000102401	Outer tube KUA-4	Buitenste buis KUA-4	Außenrohr KUA-4	Tube extérieur KUA-4
1)	*incl. 2 hose clamps*	*incl. 2 slangklemmen*	*inkl. 2 Schlauchklemmen*	*2 colliers de serrage inclus*

	ES | Piezas de recambio	IT | Pezzi di ricambio	PT	PL
KUA	**Brazo de tubo metálico**			**Ramię metalowe**
0000101550	Campana con malla de seguridad			Ssawa z siatką bezpieczeństwa
0000101903	Anillo de rotación de brazo, incl. cuello de goma y arandela			Pierścień obrotowy, w tym gumowy kołnierz i podkładka
0000101906	Manguera L=400 mm/Ø 161 mm 1)			Wąż L = 400 mm/Ø 161 mm 1)
0000101907	Manguera L=650 mm/Ø 161 mm 1)			Wąż L = 650 mm/Ø 161 mm 1)
0000101908	Cuello de campana, incl. asa, válvula y bisagra de campana			Ssawka, w tym: uchwyt, przepustnica i ssawka z siatką
0000101911	Bisagra de campana, incl. material de montaje			Ssawka z siatką, w tym materiały montażowe
0000101912	Placa de fricción 83x10x3 mm (juego de 2)			Podkładka oporowa 83x10x3 mm (zestaw 2 szt.)
0000101937	Malla de seguridad Ø 300 mm			Siatka zabezpieczająca Ø 300 mm
0000101944	Brida de conexión con rejilla			Kołnierz przyłączeniowy z siatką
0000102199	Bisagra central			Przegub
0000102409	Brida giratoria (cojinete de bolas)			Kołnierz obrotowy (łożyskowany)
0000102525	Kit de montaje para bisagra central			Zestaw montażowy do środkowego przegubu
0000102960	Soportes tubo exterior (2 piezas)			Zewnętrzne wspornik rury (2 szt.)
0000102989	Cuello de goma Ø 160 mm			Opaska gumowa Ø 160 mm
KUA-2 (2 m)				
0000101904	Manguera L=850 mm/Ø 161 mm 1)			Wąż L = 850 mm/Ø 161 mm 1)
0000102384	Bastidor interior KUA-2/H, completo			Stelaż wewnętrzny ramienia, komplet
0000102396	Tubo interior KUA-2			Rura wewnętrzna KUA-2
0000102397	Tubo exterior KUA-2			Rura zewnętrzna KUA-2
KUA-3 (3 m)				
0000101905	Manguera L=1000 mm/Ø 161 mm 1)			Wąż L = 1000 mm/Ø 161 mm 1)
0000102385	Bastidor interior KUA-3/H, completo			Stelaż wewnętrzny ramienia, komplet
0000102398	Tubo interior KUA-3			Rura wewnętrzna KUA-3
0000102399	Tubo exterior KUA-3			Rura zewnętrzna KUA-3
KUA-4 (4 m)				
0000101905	Manguera L=1000 mm/Ø 161 mm 1)			Wąż L = 1000 mm/Ø 161 mm 1)
0000102386	Bastidor interior KUA-4/H, completo			Stelaż wewnętrzny ramienia, komplet
0000102400	Tubo interior KUA-4			Rura wewnętrzna KUA-4
0000102401	Tubo exterior KUA-4			Rura zewnętrzna KUA-4
1)	*incl. 2 abrazaderas*			*w tym. 2 opaski zaciskowe*

Fig. VIII Exploded view MobileGo | MobileGo^{plus}

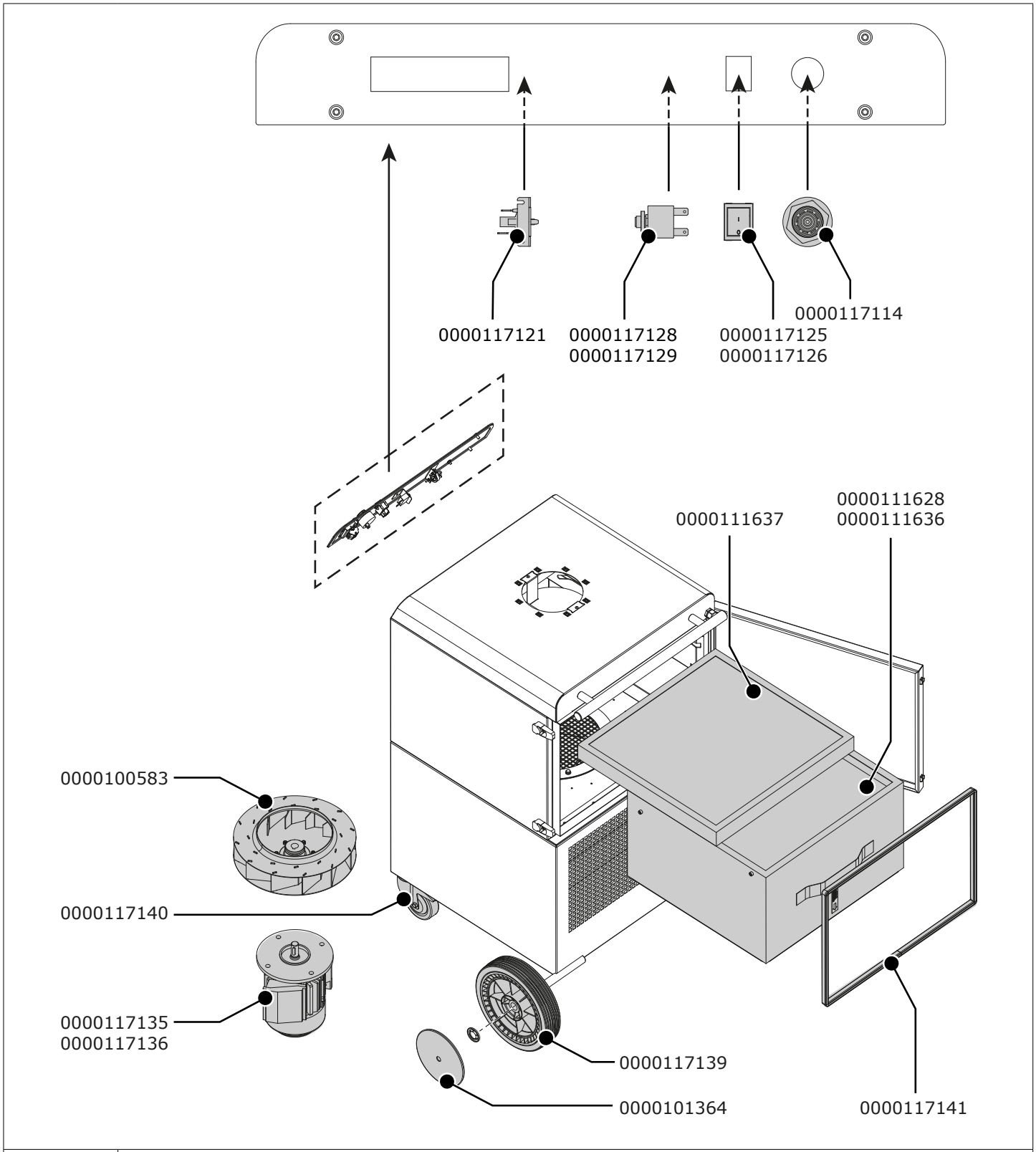

EN	Exploded view filter unit (MobileGo | MobileGo^{plus})
NL	Exploded view filterunit (MobileGo | MobileGo^{plus})
DE	Explosionszeichnung Filtereinheit (MobileGo | MobileGo^{plus})
FR	Vue éclatée de l'unité de filtration (MobileGo | MobileGo^{plus})
ES	Vista de despiece unidad de filtración (MobileGo | MobileGo^{plus})
IT	Visa esplosa unità filtrante (MobileGo | MobileGo^{plus})
PT	
PL	Widok jednostka filtracyjna (MobileGo | MobileGo^{plus})

MobileGo	*				
MobileGo^{plus}	**				
		EN | Spare parts	**NL | Reserveonderdelen**	**DE | Ersatzteile**	**FR | Pièces détachées**
0000100583		Fan wheel FUA-3000 (IEC)	Ventilatorwiel FUA-3000 (IEC)	Ventilatorrad FUA-3000 (IEC)	Roue de ventilateur FUA-3000 (IEC)
0000101364		Wheel covers grey (set of 2)	Wieldoppen grijs (set van 2)	Radkappen grau (Satz von 2 St.)	Enjoliveurs gris (jeu de 2)
0000111637		Pre filter cassette 1 m²	Voorfiltercassette 1 m²	Vorfilter-Kassette 1 m²	Préfiltre à cassette 1 m²
0000111628	*	HEPA filter cassette 15 m²	HEPA filtercassette 15 m²	HEPA-Kassettenfilter 15 m²	Cassette filtrante HEPA 15 m²
0000111636	**	HEPA filter cassette 26 m²	HEPA filtercassette 26 m²	HEPA-Kassettenfilter 26 m²	Cassette filtrante HEPA 26 m²
0000117114		Buzzer 230V	Zoemer 230V	Summer 230V	Ronfleur 230V
0000117121		Pressure switch (CE)	Drukschakelaar (CE)	Druckschalter (CE)	Interrupteur de pression (CE)
0000117139		Wheel Ø 250 mm	Wiel Ø 250 mm	Rad Ø 250 mm	Roue Ø 250 mm
0000117140		Swivel castor Ø 100 mm with brake	Zwenkwiel Ø 100 mm met rem	Lenkrolle Ø 100 mm mit Bremse	Roue pivotante Ø 100 mm avec frein
0000117141		Sealing L=1,9 m for door GoLine	Afdichtprofiel L=1,9 m voor deur GoLine	Abdichtgummi L=1,9 m für Tür GoLine	Profil d'étanchéité L=1,9 m pour porte GoLine
115V/1ph/50Hz					
0000117125		Tumbler switch 0-I (115V)	Wipschakelaar 0-I (115V)	Kippschalter 0-I (115V)	Interrupteur à bascule 0-I (115V)
0000117128		Circuit breaker ST-1 15A	Stroomonderbreker ST-1 15A	Leistungsschalter ST-1 15A	Disjoncteur ST-1 15A
0000117135		Motor 1,1 kW (IEC) 115	Motor 1,1 kW (IEC) 115	Motor 1,1 kW (IEC) 115	Moteur 1,1 kW (IEC) 115
230V/1ph/50Hz					
0000117126		Tumbler switch 0-I (230V)	Wipschakelaar 0-I (115V)	Kippschalter 0-I (230V)	Interrupteur à bascule 0-I (230V)
0000117129		Circuit breaker ST-1 10A	Stroomonderbreker ST-1 15A	Leistungsschalter ST-1 10A	Disjoncteur ST-1 10A
0000117136		Motor 1,1 kW (IEC) 215	Motor 1,1 kW (IEC) 115	Motor 1,1 kW (IEC) 215	Moteur 1,1 kW (IEC) 215

		ES | Piezas de recambio	**IT | Pezzi di ricambio**	**PT**	**PL**
0000100583		Rueda de ventilador FUA-3000 (IEC)	Ruota ventilatore FUA-3000 (IEC)	Roda de ventilador FUA-3000 (IEC)	Wirnik wentylatora FUA-3000 (IEC)
0000101364		Cubiertas de rueda, gris (juego de 2)	Copriruote grigio (set di 2)		Pokrywy kół, szare (2 sztuki)
0000111637		Casete de prefiltro 1 m²			Kaseta filta wstępnego 1 m²
0000111628	*	Casete de filtro HEPA 15 m²			Kaseta filtra HEPA 15 m²
0000111636	**	Casete de filtro HEPA 26 m²			Kaseta filtra HEPA 26 m²
0000117114		Zumbador 230V	Cicalino 230V	Sinalizador acústico 230V	Brzęczyk 230V
0000117121		Presostato (CE)	Pressostato (CE)	Interruptor de pressão (CE)	Presostat (CE)
0000117139		Rueda Ø 250 mm	Ruota Ø 250 mm		Kółka Ø 250 mm
0000117140		Rueda orientable Ø 100 mm con freno	Ruota orientabile Ø 100 mm con freno		Koło skrętne Ø 100 mm z hamulcem
0000117141		Sellador L=1,9 m por puerta GoLine	Guarnizione L=1,9 m per porta GoLine		Uszczelnienie L=1,9 m do drzwi GoLine
115V/1ph/50Hz					
0000117125		Interruptor basculante 0-I (115V)	Interruttore basculante 0-I (115V)		Przełącznik 0-I (115V)
0000117128		Disyuntor ST-1 15A	Interruttore di circuito ST-1 15A		Wyłącznik obwodu ST-1 15A
0000117135		Motor 1,1 kW (IEC) 115	Motore 1,1 kW (IEC) 115	Motor 1,1 kW (IEC) 115	Silnik 1,1 kW (IEC) 115
230V/1ph/50Hz					
0000117126		Interruptor basculante 0-I (230V)	Interruttore basculante 0-I (230V)		Przełącznik 0-I (230V)
0000117129		Disyuntor ST-1 10A	Interruttore di circuito ST-1 10A		Wyłącznik obwodu ST-1 10A
0000117136		Motor 1,1 kW (IEC) 215	Motore 1,1 kW (IEC) 215	Motor 1,1 kW (IEC) 215	Silnik 1,1 kW (IEC) 215

PLYMOVENT®
clean air at work

0000111659/150418/B MobileGo